# TMK
## Резбово съединение с холендър, форма T

HANSA-FLEX

### Свойства

| | |
|---|---|
| **Съединение 1** | метрична външна резба конусовидна |
| **Форма на уплътнение 1** | уплътняващ резбата |
| **Съединение 2 + 3** | метрична външна резба цилиндрична |
| **Форма на уплътнение 2 + 3** | 24° вътрешен конус |
| **Конструкция** | резбово съединение с холендър |
| **Модификация** | форма T |
| **Стандарт** | DIN 2353<br>ISO 8434-1 |
| **Обем на доставката** | щуцер с холендрова гайка и режещ пръстен |
| **Материал** | стомана |
| **Повърхностно защитно покритие** | с галванично покритие |



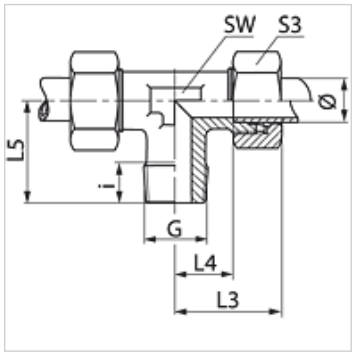


### Указание

Указания за монтаж, сглобяване, натоварване на налягане и допустими работни температури можете да видите от техническата информация за резбови тръбни съединения.

### Артикул

| Обозначение | Конструктивна поредица | Работно налягане bar | Външен Ø на тръбата (mm) | G | i (mm) | L3 (mm) | L4 (mm) | L5 (mm) | SW (mm) | S3 |
|---|---|---|---|---|---|---|---|---|---|---|
| **TM 04 LL** | LL | PN 100 | 4 | M 8 x 1 K | 8 | 21 | 11,0 | 17 | 9 | 10 |
| **TM 05 LL** | LL | PN 100 | 4 | M 8 x 1 K | 8 | 21 | 11,0 | 17 | 9 | 10 |
| **TM 06 LL** | LL | PN 100 | 6 | M 10 x 1 K | 8 | 21 | 9,5 | 17 | 9 | 12 |
| **TM 08 LL** | LL | PN 100 | 8 | M 10 x 1 K | 8 | 23 | 11,5 | 20 | 12 | 14 |
| **TM NW 04 HL** | L | PN 315 | 6 | M 10 x 1 K | 8 | 27 | 12,0 | 20 | 12 | 14 |
| **TM NW 06 HL** | L | PN 315 | 8 | M 12 x 1,5 K | 12 | 29 | 14,0 | 26 | 12 | 17 |
| **TM NW 08 HL** | L | PN 315 | 10 | M 14 x 1,5 K | 12 | 30 | 15,0 | 27 | 14 | 19 |
| **TM NW 10 HL** | L | PN 315 | 12 | M 16 x 1,5 K | 12 | 32 | 17,0 | 28 | 17 | 22 |
| **TM NW 13 HL** | L | PN 315 | 15 | M 18 x 1,5 K | 12 | 36 | 21,0 | 32 | 19 | 27 |
| **TM NW 16 HL** | L | PN 315 | 18 | M 22 x 1,5 K | 14 | 40 | 23,5 | 36 | 24 | 32 |
| **TM NW 03 HS** | S | PN 400 | 6 | M 12 x 1,5 K | 12 | 31 | 16,0 | 26 | 12 | 17 |
| **TM NW 04 HS** | S | PN 400 | 8 | M 14 x 1,5 K | 12 | 32 | 17,0 | 27 | 14 | 19 |
| **TM NW 06 HS** | S | PN 400 | 10 | M 16 x 1,5 K | 12 | 34 | 17,5 | 28 | 17 | 22 |
| **TM NW 08 HS** | S | PN 400 | 12 | M 18 x 1,5 K | 12 | 38 | 21,5 | 28 | 19 | 24 |
| **TM NW 10 HS** | S | PN 400 | 14 | M 20 x 1,5 K | 14 | 40 | 22,0 | 32 | 19 | 27 |
| **TM NW 13 HS** | S | PN 400 | 16 | M 22 x 1,5 K | 14 | 43 | 24,5 | 32 | 24 | 30 |

Ø = външен диаметър на тръбата – PN = номинално налягане PB = макс. работно налягане – конструктивна поредица: LL = много лек L = лек S = тежък

### Варианти на продукта

| | |
|---|---|
| **TMK VA** | Резбово съединение с холендър, форма T, благородна стомана |

*Въпреки най-старателната проверка не са изключени грешки и ние не поемаме гаранция за съдържащите се данни.*