RIL M

Променлив редуктор, дълъг

Свойства

Съединение 1	метрична външна резба цилиндрична
Форма на уплътнение 1	форма B
Съединение 2	метрична вътрешна резба цилиндрична
Конструкция	променлив редуктор
Модификация	дълъг
Материал	стомана
Повърхностно защитно покритие	с галванично покритие

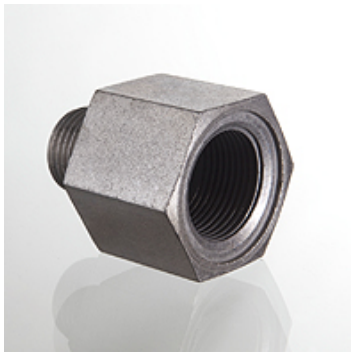

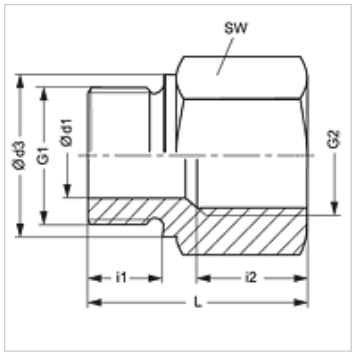

Указание

Указания за монтаж, сглобяване, натоварване на налягане и допустими работни температури можете да видите от техническата информация за резбови тръбни съединения.

Артикул

Обозначение	Работно налягане bar	Ø d1 (mm)	G1	G2	Ø d3 (mm)	i1 (mm)	i2 (mm)	L (mm)	SW (mm)
RIL M 18 22	PN 250	8	M 18 x 1,5	M 22 x 1,5	23	12	20	41	32

PN = номинално налягане PB = макс. работно налягане

Въпреки най-старателната проверка не са изключени грешки и ние не поемаме гаранция за съдържащите се данни.