# XSTOR VA

## Завъртащо се резбово съединение, без дросел, форма T

HANSA-FLEX

### Свойства

| | |
|---|---|
| **Съединение 1** | външна резба BSP цилиндрична |
| **Форма на уплътнение 1** | форма E |
| **Съединение 2 + 3** | метрична външна резба цилиндрична |
| **Форма на уплътнение 2 + 3** | 24° вътрешен конус |
| **Конструкция** | завъртащи се резбови съединения без дросел (високо налягане) |
| **Модификация** | форма T |
| **Обем на доставката** | щуцер (без холендрова гайка и режещ пръстен) |
| **Материал** | благородна стомана |



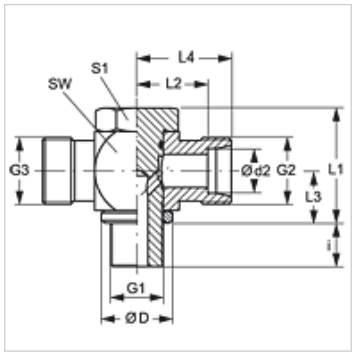


### Указание

Указания за монтаж, сглобяване, натоварване на налягане и допустими работни температури можете да видите от техническата информация за резбови тръбни съединения.

### Указания за поръчка

NBR уплътнения
FPM (Viton) при поискване

### Артикул

| Обозначение | Конструктивна поредица | Работно налягане bar | Ø d2 (mm) | G1 | G2 + G3 | Ø D (mm) | i (mm) | L1 (mm) | L2 (mm) | L3 (mm) | L4 (mm) | SW (mm) | S1 |
|---|---|---|---|---|---|---|---|---|---|---|---|---|---|
| **XSTOR 04 LL VA** | LL | PN 63 | 4 | G 1/8" -28 | M 8 x 1 | 14,0 | 8 | 24 | 11,0 | 8,0 | 15,0 | 18 | 17 |
| **XSTOR 06 LL VA** | LL | PN 63 | 6 | G 1/8" -28 | M 10 x 1 | 14,0 | 8 | 24 | 11,5 | 10,0 | 17,0 | 18 | 17 |
| **XSTOR 08 LL VA** | LL | PN 63 | 8 | G 1/8" -28 | M 12 x 1 | 14,0 | 8 | 24 | 11,5 | 10,0 | 17,0 | 18 | 17 |
| **XSTOR NW 04 HL VA** | L | PN 250 | 6 | G 1/8" -28 | M 12 x 1,5 | 14,0 | 8 | 24 | 12,0 | 10,5 | 19,0 | 17 | 17 |
| **XSTOR NW 06 HL VA** | L | PN 250 | 8 | G 1/4" -19 | M 14 x 1,5 | 18,0 | 12 | 30 | 14,5 | 14,0 | 22,0 | 22 | 19 |
| **XSTOR NW 08 HL VA** | L | PN 250 | 10 | G 1/4" -19 | M 16 x 1,5 | 18,0 | 12 | 30 | 15,5 | 14,0 | 22,0 | 22 | 19 |
| **XSTOR NW 10 HL 1/4 VA** | L | PN 250 | 12 | G 1/4" -19 | M 18 x 1,5 | 18,0 | 12 | 30 | 15,5 | 14,0 | 22,5 | 22 | 22 |
| **XSTOR NW 10 HL VA** | L | PN 250 | 12 | G 3/8" -19 | M 18 x 1,5 | 22,0 | 12 | 36 | 18,0 | 16,5 | 28,0 | 27 | 24 |
| **XSTOR NW 13 HL VA** | L | PN 250 | 15 | G 1/2" -14 | M 22 x 1,5 | 26,0 | 14 | 45 | 21,5 | 21,5 | 29,0 | 32 | 30 |
| **XSTOR NW 16 HL VA** | L | PN 315 | 18 | G 1/2" -14 | M 26 x 1,5 | 26,0 | 14 | 45 | 21,0 | 21,5 | 28,0 | 32 | 30 |
| **XSTOR NW 20 HL VA** | L | PN 160 | 22 | G 3/4" -14 | M 30 x 2 | 32,0 | 16 | 53 | 27,5 | 24,0 | 35,0 | 41 | 36 |
| **XSTOR NW 25 HL VA** | L | PN 160 | 28 | G 1" -11 | M 36 x 2 | 39,0 | 18 | 66 | 32,0 | 30,5 | 40,0 | 50 | 46 |
| **XSTOR NW 32 HL VA** | L | PN 160 | 35 | G 1,1/4" -11 | M 45 x 2 | 49,0 | 20 | 76 | 36,0 | 35,5 | 47,0 | 60 | 55 |
| **XSTOR NW 40 HL VA** | L | PN 160 | 42 | G 1,1/2" -11 | M 52 x 2 | 55,0 | 22 | 87 | 40,5 | 40,5 | 51,0 | 70 | 60 |
| **XSTOR NW 03 HS VA** | S | PN 315 | 6 | G 1/4" -19 | M 14 x 1,5 | 18,0 | 12 | 30 | 16,5 | 14,0 | 22,0 | 22 | 19 |
| **XSTOR NW 04 HS VA** | S | PN 315 | 8 | G 1/4" -19 | M 16 x 1,5 | 18,0 | 12 | 30 | 16,5 | 14,0 | 22,0 | 22 | 19 |
| **XSTOR NW 06 HS 1/4 VA** | S | PN 315 | 10 | G 1/4" -19 | M 18 x 1,5 | 18,0 | 12 | 30 | 16,5 | 14,0 | 24,0 | 22 | 22 |
| **XSTOR NW 06 HS VA** | S | PN 315 | 10 | G 3/8" -19 | M 18 x 1,5 | 22,0 | 12 | 36 | 18,5 | 16,5 | 26,0 | 27 | 24 |
| **XSTOR NW 08 HS VA** | S | PN 315 | 12 | G 3/8" -19 | M 20 x 1,5 | 22,0 | 12 | 36 | 18,5 | 16,5 | 27,0 | 27 | 24 |
| **XSTOR NW 10 HS VA** | S | PN 315 | 14 | G 1/2" -14 | M 22 x 1,5 | 32,0 | 15 | 45 | 22,5 | 21,5 | 30,0 | 32 | 27 |
| **XSTOR NW 13 HS VA** | S | PN 315 | 16 | G 1/2" -14 | M 24 x 1,5 | 26,0 | 14 | 45 | 22,0 | 21,5 | 30,0 | 32 | 30 |
| **XSTOR NW 16 HS VA** | S | PN 160 | 20 | G 3/4" -14 | M 30 x 2 | 32,0 | 16 | 53 | 26,5 | 24,0 | 37,0 | 41 | 36 |
| **XSTOR NW 20 HS VA** | S | PN 160 | 25 | G 1" -11 | M 36 x 2 | 39,0 | 18 | 66 | 31,5 | 30,5 | 44,0 | 50 | 46 |
| **XSTOR NW 25 HS VA** | S | PN 160 | 30 | G 1,1/4" -11 | M 42 x 2 | 49,0 | 20 | 76 | 37,0 | 35,5 | 51,0 | 60 | 55 |
| **XSTOR NW 32 HS VA** | S | PN 160 | 38 | G 1,1/2" -11 | M 52 x 2 | 55,0 | 22 | 87 | 41,5 | 40,5 | 57,0 | 70 | 60 |

конструктивна поредица: LL = много лек  L = лек  S = тежък – PN = номинално налягане  PB = макс. работно налягане – Ø d2 = външен диаметър на тръбата

### Варианти на продукта

| | |
|---|---|
| **STOR VA** | Завъртащо се резбово съединение, без дросел, форма T, щуцер с холендрова гайка и режещ пръстен |

*Въпреки най-старателната проверка не са изключени грешки и ние не поемаме гаранция за съдържащите се данни.*