# SV HF

Преградно резбово съединение, френска конструктивна поредица

## Свойства

| | |
|---|---|
| **Съединение 1 + 2** | метрична външна резба цилиндрична |
| **Форма на уплътнение 1 + 2** | 24° вътрешен конус |
| **Конструкция** | преградно резбово съединение |
| **Допълнение към конструкцията** | френска конструктивна поредица |
| **Модификация** | права |
| **Обем на доставката** | щуцер с холендрова гайка и режещ пръстен |
| **Материал** | стомана |
| **Повърхностно защитно покритие** | с галванично покритие |



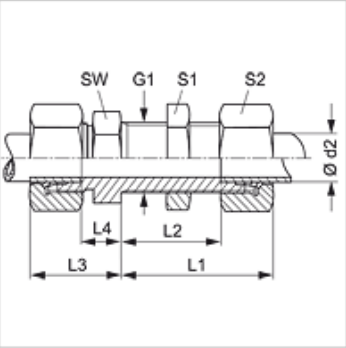


## Указание

Указания за монтаж, сглобяване, натоварване на налягане и допустими работни температури можете да видите от техническата информация за резбови тръбни съединения.

## Артикул

| Обозначение | Работно налягане bar | Ø d2 (mm) | G1 | L1 (mm) | L2 (mm) | L3 (mm) | L4 (mm) | SW (mm) | S1 | S2 |
|---|---|---|---|---|---|---|---|---|---|---|
| **SV NW 10 HF** | PN 400 | 13,25 | M 20 x 1,5 | 47,5 | 25 | 32,5 | 10 | 27 | 27 | 27 |
| **SV NW 13 HF** | PN 250 | 16,75 | M 24 x 1,5 | 49,5 | 26 | 34,5 | 11 | 30 | 30 | 30 |
| **SV NW 16 HF** | PN 250 | 21,25 | M 30 x 1,5 | 52,0 | 28 | 37,0 | 13 | 36 | 36 | 36 |
| **SV NW 20 HF** | PN 160 | 26,75 | M 36 x 1,5 | 54,0 | 29 | 40,0 | 15 | 42 | 42 | 42 |
| **SV NW 25 HF** | PN 160 | 33,50 | M 45 x 1,5 | 58,0 | 33 | 44,0 | 19 | 55 | 55 | 55 |

конструктивна поредица: LL = много лек  L = лек  S = тежък – PN = номинално налягане  PB = макс. работно налягане – Ø d2 = външен диаметър на тръбата

*Въпреки най-старателната проверка не са изключени грешки и ние не поемаме гаранция за съдържащите се данни.*