# W45 HN HJOF

Накрайник с холендър, ъгъл 45°

## Свойства

| | |
|---|---|
| **Съединение 1** | външна резба NPT |
| **Форма на уплътнение 1** | уплътняващ резбата |
| **Съединение 2** | външна резба ORFS |
| **Форма на уплътнение 2** | плоско уплътняващ с кръгло уплътнение |
| **Конструкция** | накрайник с холендър |
| **Модификация** | права |
| **Материал** | стомана |
| **Повърхностно защитно покритие** | с галванично покритие |



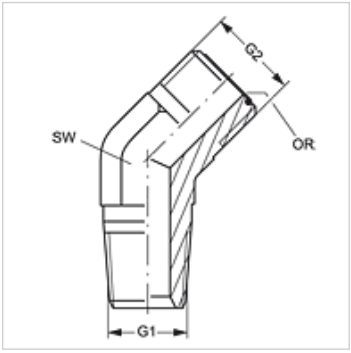


## Артикул

| Обозначение | G1 | G2 | SW (mm) | OR |
|---|---|---|---|---|
| **W45 HN 02 HJOF 04** | 1/8" -27 NPT | 9/16" -18 UNF | 14 | 7,65 x 1,78 |
| **W45 HN 04 HJOF** | 1/4" -18 NPT | 9/16" -18 UNF | 14 | 7,65 x 1,78 |
| **W45 HN 04 HJOF 06** | 1/4" -18 NPT | 11/16" -16 UN | 19 | 9,25 x 1,78 |
| **W45 HN 06 HJOF 04** | 3/8" -18 NPT | 9/16" -18 UNF | 19 | 7,65 x 1,78 |
| **W45 HN 06 HJOF** | 3/8" -18 NPT | 11/16" -16 UN | 19 | 9,25 x 1,78 |
| **W45 HN 06 HJOF 08** | 3/8" -18 NPT | 13/16" -16 UN | 19 | 12,42 x 1,78 |
| **W45 HN 08 HJOF 06** | 1/2" -14 NPT | 11/16" -16 UN | 22 | 9,25 x 1,78 |
| **W45 HN 08 HJOF** | 1/2" -14 NPT | 13/16" -16 UN | 22 | 12,42 x 1,78 |
| **W45 HN 08 HJOF 10** | 1/2" -14 NPT | 1" -14 UNS | 27 | 15,60 x 1,78 |
| **W45 HN 12 HJOF** | 3/4" -14 NPT | 1,3/16" -12 UN | 30 | 18,77 x 1,78 |
| **W45 HN 16 HJOF** | 1" -11,5 NPT | 1,7/16" -12 UN | 37 | 23,52 x 1,78 |

SW = ширина на ключа

*Въпреки най-старателната проверка не са изключени грешки и ние не поемаме гаранция за съдържащите се данни.*