# W90 AJ HJ VA

Завиващ се накрайник, ъгъл 90°

## Свойства

| | |
|---|---|
| **Съединение 1** | гаечна резба UN/UNF |
| **Форма на уплътнение 1** | 74° вътрешен конус |
| **Съединение 2** | външна резба UN/UNF |
| **Форма на уплътнение 2** | 74° външен конус |
| **Конструкция** | завинтващ се накрайник |
| **Модификация** | ъгъл 90° |
| **Материал** | благородна стомана |



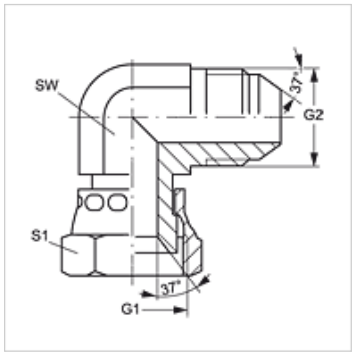


## Артикул

| Обозначение | G1 | G2 | SW (mm) | S1 |
|---|---|---|---|---|
| **W90 AJ 04 HJ VA** | 7/16" -20 UNF | 7/16" -20 UNF | 11 | 16 |
| **W90 AJ 05 HJ VA** | 1/2" -20 UNF | 1/2" -20 UNF | 13 | 17 |
| **W90 AJ 06 HJ VA** | 9/16" -18 UNF | 9/16" -18 UNF | 14 | 19 |
| **W90 AJ 08 HJ VA** | 3/4" -16 UNF | 3/4" -16 UNF | 19 | 22 |
| **W90 AJ 10 HJ VA** | 7/8" -14 UNF | 7/8" -14 UNF | 22 | 27 |
| **W90 AJ 12 HJ VA** | 1,1/16" -12 UN | 1,1/16" -12 UN | 27 | 32 |
| **W90 AJ 16 HJ VA** | 1.5/16" -12 UN | 1.5/16" -12 UN | 33 | 38 |
| **W90 AJ 20 HJ VA** | 1.5/8" -12 UN | 1.5/8" -12 UN | 41 | 50 |
| **W90 AJ 24 HJ VA** | 1,7/8" -12 UN | 1,7/8" -12 UN | 48 | 55 |

SW, S1, S2 = ширина на ключа

## Варианти на продукта

| | |
|---|---|
| **W90 AJ HJ** | Завиващ се накрайник, ъгъл 90°, стомана |

*Въпреки най-старателната проверка не са изключени грешки и ние не поемаме гаранция за съдържащите се данни.*