WB90 AOS HS

Свързващ накрайник, ъгъл 90°

Свойства

Съединение 1	метрична гаечна резба
Форма на уплътнение 1	24° външен конус с кръгло уплътнение
Съединение 2	метрична външна резба цилиндрична
Форма на уплътнение 2	24° вътрешен конус
Конструкция	свързващ накрайник (коляно за тръби късо)
Модификация	ъгъл 90°
Материал	стомана
Повърхностно защитно покритие	с галванично покритие



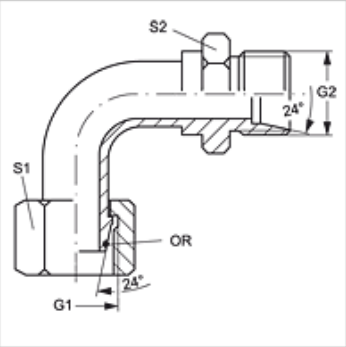

Указание

Указания за монтаж, сглобяване, натоварване на налягане и допустими работни температури можете да видите от техническата информация за резбови тръбни съединения.

Артикул

Обозначение	Конструктивна поредица	Външен Ø на тръбата (mm)	Разчетно налягане (bar)	G1 + G2	S1	S2	OR
WB90 AOS 03 HS	S	6	600	M 14 x 1,5	17	14	4,0 x 1,5
WB90 AOS 04 HS	S	8	600	M 16 x 1,5	19	17	6,0 x 1,5
WB90 AOS 06 HS	S	10	600	M 18 x 1,5	22	19	7,5 x 1,5
WB90 AOS 08 HS	S	12	600	M 20 x 1,5	24	22	9,0 x 1,5
WB90 AOS 10 HS	S	14	600	M 22 x 1,5	27	22	10,0 x 2,0
WB90 AOS 13 HS	S	16	400	M 24 x 1,5	30	24	12,0 x 2,0
WB90 AOS 16 HS	S	20	400	M 30 x 2	36	30	16,3 x 2,4
WB90 AOS 20 HS	S	25	400	M 36 x 2	46	36	20,3 x 2,4
WB90 AOS 25 HS	S	30	400	M 42 x 2	50	46	25,3 x 2,4
WB90 AOS 32 HS	S	38	360	M 52 x 2	60	55	33,3 x 2,4

конструктивна поредица: LL = много лек L = лек S = тежък – SW, S1, S2 = ширина на ключа

Въпреки най-старателната проверка не са изключени грешки и ние не поемаме гаранция за съдържащите се данни.