# WRK

## Резбово съединение с холендър, ъгъл 90°

HANSA-FLEX

### Свойства

| | |
|---|---|
| **Съединение 1** | външна резба BSPT сферична |
| **Форма на уплътнение 1** | уплътняващ резбата |
| **Съединение 2** | метрична външна резба цилиндрична |
| **Форма на уплътнение 2** | 24° вътрешен конус |
| **Конструкция** | резбово съединение с холендър |
| **Модификация** | ъгъл 90° |
| **Стандарт** | DIN 2353<br>ISO 8434-1 |
| **Обем на доставката** | щуцер с холендрова гайка и режещ пръстен |
| **Материал** | стомана |
| **Повърхностно защитно покритие** | с галванично покритие |



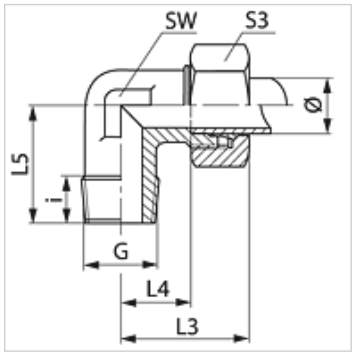


### Указание

Указания за монтаж, сглобяване, натоварване на налягане и допустими работни температури можете да видите от техническата информация за резбови тръбни съединения.

### Артикул

| Обозначение | Конструктивна поредица | Работно налягане bar | Външен Ø на тръбата (mm) | G | i (mm) | L3 (mm) | L4 (mm) | L5 (mm) | SW (mm) | S3 |
|---|---|---|---|---|---|---|---|---|---|---|
| **WR 04 LL** | LL | PN 100 | 4 | R 1/8" K | 8 | 21 | 11,0 | 18 | 11 | 10 |
| **WR 05 LL** | LL | PN 100 | 5 | R 1/8" K | 8 | 22 | 10,0 | 17 | 11 | 12 |
| **WR 06 LL** | LL | PN 100 | 6 | R 1/8" K | 8 | 22 | 10,0 | 17 | 11 | 12 |
| **WR 08 LL** | LL | PN 100 | 8 | R 1/8" K | 8 | 23 | 11,5 | 20 | 12 | 14 |
| **WR 10 LL** | LL | PN 100 | 10 | R 1/4" K | 12 | 27 | 15,5 | 26 | 14 | 17 |
| **WR 12 LL** | LL | PN 100 | 12 | R 1/4" K | 12 | 27 | 15,0 | 27 | 17 | 19 |
| **WR NW 04 HL** | L | PN 315 | 6 | R 1/8" K | 8 | 27 | 12,0 | 20 | 12 | 14 |
| **WR NW 04 HL 1/4** | L | PN 315 | 6 | R 1/4" K | 12 | 29 | 14,0 | 26 | 12 | 14 |
| **WR NW 04 HL 3/8** | L | PN 315 | 6 | R 3/8" K | 12 | 29 | 14,0 | 26 | 12 | 14 |
| **WR NW 06 HL 1/8** | L | PN 315 | 8 | R 1/8" K | 8 | 29 | 14,0 | 26 | 12 | 17 |
| **WR NW 06 HL** | L | PN 315 | 8 | R 1/4" K | 12 | 29 | 14,0 | 26 | 12 | 17 |
| **WR NW 06 HL 3/8** | L | PN 315 | 8 | R 3/8" K | 12 | 34 | 19,0 | 28 | 17 | 17 |
| **WR NW 06 HL 1/2** | L | PN 315 | 8 | R 1/2" K | 13 | 34 | 19,0 | 30 | 17 | 17 |
| **WR NW 08 HL 1/8** | L | PN 315 | 10 | R 1/8" K | 8 | 30 | 15,0 | 26 | 14 | 19 |
| **WR NW 08 HL** | L | PN 315 | 10 | R 1/4" K | 12 | 30 | 15,0 | 27 | 14 | 19 |
| **WR NW 08 HL 3/8** | L | PN 315 | 10 | R 3/8" K | 12 | 32 | 17,0 | 28 | 17 | 19 |
| **WR NW 08 HL 1/2** | L | PN 316 | 10 | R 1/2" K | 14 | 38 | 23,0 | 34 | 19 | 19 |
| **WR NW 10 HL 1/4** | L | PN 315 | 12 | R 1/4" K | 12 | 32 | 17,0 | 28 | 17 | 22 |
| **WR NW 10 HL** | L | PN 315 | 12 | R 3/8" K | 12 | 32 | 17,0 | 28 | 17 | 22 |
| **WR NW 10 HL 1/2** | L | PN 315 | 12 | R 1/2" K | 14 | 38 | 23,0 | 34 | 19 | 22 |
| **WRK NW 10 HL 3/4** | L | PN 315 | 12 | R 3/4" K | 14 | 36 | 21,0 | 34 | 19 | 22 |
| **WR NW 13 HL 1/4** | L | PN 315 | 15 | R 1/4" K | 12 | 36 | 21,0 | 30 | 19 | 27 |
| **WR NW 13 HL 3/8** | L | PN 315 | 15 | R 3/8" K | 12 | 36 | 21,0 | 34 | 19 | 27 |
| **WR NW 13 HL** | L | PN 315 | 15 | R 1/2" K | 14 | 36 | 21,0 | 34 | 19 | 27 |
| **WR NW 16 HL 3/8** | L | PN 315 | 18 | R 3/8" K | 12 | 40 | 23,5 | 34 | 24 | 32 |
| **WR NW 16 HL** | L | PN 315 | 18 | R 1/2" K | 14 | 40 | 23,5 | 36 | 24 | 32 |
| **WR NW 16 HL 3/4** | L | PN 160 | 18 | R 3/4" K | 16 | 36 | 27,5 | 44 | 27 | 32 |
| **WRK NW 20 HL** | L | PN 160 | 22 | R 3/4" K | 16 | 44 | 27,5 | 31 | 27 | 36 |
| **WR NW 03 HS** | S | PN 400 | 6 | R 1/4" K | 12 | 31 | 16,0 | 26 | 12 | 17 |
| **WR NW 04 HS** | S | PN 400 | 8 | R 1/4" K | 12 | 32 | 17,0 | 27 | 17 | 19 |
| **WR NW 06 HS** | S | PN 400 | 10 | R 3/8" K | 12 | 34 | 17,5 | 28 | 17 | 22 |
| **WR NW 08 HS** | S | PN 400 | 12 | R 3/8" K | 12 | 38 | 21,5 | 28 | 17 | 24 |
| **WR NW 08 HS 1/2** | S | PN 400 | 12 | R 1/2" K | 14 | 40 | 23,5 | 34 | 19 | 24 |
| **WR NW 10 HS** | S | PN 400 | 14 | R 1/2" K | 14 | 40 | 22,0 | 32 | 19 | 27 |
| **WR NW 13 HS** | S | PN 400 | 16 | R 1/2" K | 14 | 43 | 24,5 | 32 | 24 | 30 |
| **WR NW 13 HS 3/8** | S | PN 400 | 16 | R 3/8" K | 12 | 43 | 24,5 | 32 | 24 | 30 |
| **WR NW 16 HS 1/2** | S | PN 400 | 20 | R 1/2" K | 14 | 48 | 26,5 | 42 | 27 | 36 |

конструктивна поредица: LL = много лек  L = лек  S = тежък – PN = номинално налягане  PB = макс. работно налягане – Ø = външен диаметър на тръбата

*Въпреки най-старателната проверка не са изключени грешки и ние не поемаме гаранция за съдържащите се данни.*

## Варианти на продукта

| | |
|---|---|
| **WRK MG** | Резбово съединение с холендър, ъгъл 90°, месинг |
| **WRK VA** | Резбово съединение с холендър, ъгъл 90°, благородна стомана |
| **XWRK** | Резбово съединение с холендър, ъгъл 90°, стомана |

*Въпреки най-старателната проверка не са изключени грешки и ние не поемаме гаранция за съдържащите се данни.*