# G HN IN VA

Свързващ накрайник

## Свойства

| | |
|---|---|
| **Съединение 1** | външна резба NPT |
| **Форма на уплътнение 1** | уплътняващ резбата |
| **Съединение 2** | вътрешна резба NPT |
| **Форма на уплътнение 2** | уплътняващ резбата |
| **Конструкция** | свързващ накрайник |
| **Модификация** | права |
| **Материал** | благородна стомана |



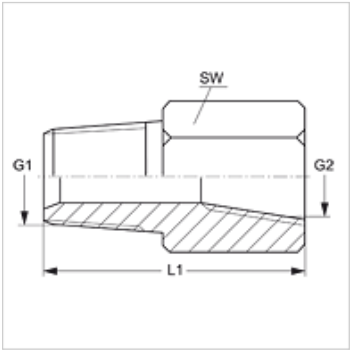


## Артикул

| Обозначение | G1 | G2 | SW (mm) |
|---|---|---|---|
| **G HN 02 IN VA** | 1/8" -27 NPT | 1/8" -27 NPT | 16 |
| **G HN 02 IN 04 VA** | 1/8" -27 NPT | 1/4" -18 NPT | 19 |
| **G HN 02 IN 08 VA** | 1/8" -27 NPT | 1/2" -14 NPT | 29 |
| **G HN 04 IN VA** | 1/4" -18 NPT | 1/4" -18 NPT | 19 |
| **G HN 04 IN 02 VA** | 1/4" -18 NPT | 1/8" -27 NPT | 19 |
| **G HN 04 IN 06 VA** | 1/4" -18 NPT | 3/8" -18 NPT | 22 |
| **G HN 04 IN 08 VA** | 1/4" -18 NPT | 1/2" -14 NPT | 29 |
| **G HN 06 IN VA** | 3/8" -18 NPT | 3/8" -18 NPT | 22 |
| **G HN 06 IN 02 VA** | 3/8" -18 NPT | 1/8" -27 NPT | 22 |
| **G HN 06 IN 04 VA** | 3/8" -18 NPT | 1/4" -18 NPT | 19 |
| **G HN 06 IN 08 VA** | 3/8" -18 NPT | 1/2" -14 NPT | 29 |
| **G HN 08 IN 02 VA** | 1/2" -14 NPT | 1/8" -27 NPT | 29 |
| **G HN 08 IN 12 VA** | 1/2" -14 NPT | 3/4" -14 NPT | 35 |
| **G HN 08 IN 04 VA** | 1/2" -14 NPT | 1/4" -18 NPT | 29 |
| **G HN 08 IN 06 VA** | 1/2" -14 NPT | 3/8" -18 NPT | 29 |
| **G HN 12 IN 04 VA** | 3/4" -14 NPT | 1/4" -18 NPT | 35 |
| **G HN 12 IN 06 VA** | 3/4" -14 NPT | 3/8" -18 NPT | 35 |
| **G HN 12 IN 08 VA** | 3/4" -14 NPT | 1/2" -14 NPT | 35 |
| **G HN 16 IN 08 VA** | 1" -11,5 NPT | 1/2" -14 NPT | 42 |
| **G HN 16 IN 12 VA** | 1" -11,5 NPT | 3/4" -14 NPT | 42 |

SW = ширина на ключа

## Варианти на продукта

| | |
|---|---|
| **G HN IN** | Свързващ накрайник, стомана |

*Въпреки най-старателната проверка не са изключени грешки и ние не поемаме гаранция за съдържащите се данни.*