# GE HRK HB

Накрайник с холендър

HANSA-FLEX

## Свойства

| | |
|---|---|
| **Съединение 1** | външна резба BSPT сферична |
| **Форма на уплътнение 1** | уплътняващ резбата |
| **Съединение 2** | външна резба BSP цилиндрична |
| **Форма на уплътнение 2** | 60° вътрешен конус |
| **Конструкция** | накрайник с холендър |
| **Модификация** | права |
| **Материал** | стомана |
| **Повърхностно защитно покритие** | с галванично покритие |



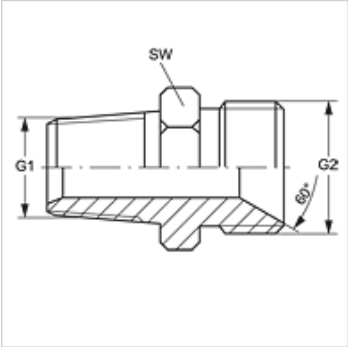


## Артикул

| Обозначение | G1 | G2 | SW (mm) |
|---|---|---|---|
| **GE HRK 02 HB** | R 1/8" K | G 1/8" -28 | 14 |
| **GE HRK 02 HB 04** | R 1/8" K | G 1/4" -19 | 14 |
| **GE HRK 02 HB 06** | R 1/8" K | G 3/8" -19 | 19 |
| **GE HRK 04 HB 02** | R 1/4" K | G 1/8" -28 | 14 |
| **GE HRK 04 HB** | R 1/4" K | G 1/4" -19 | 19 |
| **GE HRK 04 HB 06** | R 1/4" K | G 3/8" -19 | 22 |
| **GE HRK 04 HB 08** | R 1/4" K | G 1/2" -14 | 27 |
| **GE HRK 04 HB 12** | R 1/4" K | G 3/4" -14 | 32 |
| **GE HRK 06 HB 02** | R 3/8" K | G 1/8" -28 | 19 |
| **GE HRK 06 HB 04** | R 3/8" K | G 1/4" -19 | 19 |
| **GE HRK 06 HB** | R 3/8" K | G 3/8" -19 | 22 |
| **GE HRK 06 HB 08** | R 3/8" K | G 1/2" -14 | 22 |
| **GE HRK 06 HB 10** | R 3/8" K | G 5/8" -14 | 30 |
| **GE HRK 06 HB 12** | R 3/8" K | G 3/4" -14 | 32 |
| **GE HRK 08 HB 04** | R 1/2" K | G 1/4" -19 | 22 |
| **GE HRK 08 HB 06** | R 1/2" K | G 3/8" -19 | 22 |
| **GE HRK 08 HB** | R 1/2" K | G 1/2" -14 | 27 |
| **GE HRK 08 HB 10** | R 1/2" K | G 5/8" -14 | 30 |
| **GE HRK 08 HB 12** | R 1/2" K | G 3/4" -14 | 32 |
| **GE HRK 08 HB 16** | R 1/2" K | G 1" -11 | 41 |
| **GE HRK 10 HB 08** | R 5/8" K | G 1/2" -14 | 30 |
| **GE HRK 10 HB** | R 5/8" K | G 5/8" -14 | 30 |
| **GE HRK 10 HB 12** | R 5/8" K | G 3/4" -14 | 32 |
| **GE HRK 12 HB 04** | R 3/4" K | G 1/4" -19 | 30 |
| **GE HRK 12 HB 06** | R 3/4" K | G 3/8" -19 | 30 |
| **GE HRK 12 HB 08** | R 3/4" K | G 1/2" -14 | 30 |
| **GE HRK 12 HB 10** | R 3/4" K | G 5/8" -14 | 30 |
| **GE HRK 12 HB** | R 3/4" K | G 3/4" -14 | 27 |
| **GE HRK 12 HB 16** | R 3/4" K | G 1" -11 | 36 |
| **GE HRK 12 HB 20** | R 3/4" K | G 1,1/4" -11 | 50 |
| **GE HRK 16 HB 06** | R 1" K | G 3/8" -19 | 36 |
| **GE HRK 16 HB 08** | R 1" K | G 1/2" -14 | 36 |
| **GE HRK 16 HB 12** | R 1" K | G 3/4" -14 | 36 |
| **GE HRK 16 HB** | R 1" K | G 1" -11 | 36 |
| **GE HRK 16 HB 20** | R 1" K | G 1,1/4" -11 | 50 |
| **GE HRK 16 HB 24** | R 1" K | G 1,1/2" -11 | 55 |
| **GE HRK 20 HB 12** | R 1,1/4" K | G 3/4" -14 | 50 |
| **GE HRK 20 HB 16** | R 1,1/4" K | G 1" -11 | 50 |
| **GE HRK 20 HB** | R 1,1/4" K | G 1,1/4" -11 | 50 |
| **GE HRK 20 HB 24** | R 1,1/4" K | G 1,1/2" -11 | 55 |
| **GE HRK 20 HB 32** | R 1,1/4" K | G 2" -11 | 60 |
| **GE HRK 24 HB 16** | R 1,1/2" K | G 1" -11 | 55 |
| **GE HRK 24 HB 20** | R 1,1/2" K | G 1,1/4" -11 | 55 |
| **GE HRK 24 HB** | R 1,1/2" K | G 1,1/2" -11 | 55 |
| **GE HRK 24 HB 32** | R 1,1/2" K | G 2" -11 | 60 |
| **GE HRK 32 HB 16** | R 2" K | G 1" -11 | 65 |
| **GE HRK 32 HB 20** | R 2" K | G 1,1/4" -11 | 65 |
| **GE HRK 32 HB 24** | R 2" K | G 1,1/2" -11 | 65 |
| **GE HRK 32 HB** | R 2" K | G 2" -11 | 65 |
| **GE HRK 40 HB** | R 2,1/2" K | G 2,1/2" -11 | 70 |

*Въпреки най-старателната проверка не са изключени грешки и ние не поемаме гаранция за съдържащите се данни.*

## Варианти на продукта

| | |
|---|---|
| **GE HRK HB VA** | Накрайник с холендър, благородна стомана |

*Въпреки най-старателната проверка не са изключени грешки и ние не поемаме гаранция за съдържащите се данни.*