SKM ORING AE

Кръгло уплътнение за SKM...AE

Свойства

подходящо за	муфа с щекерен куплунг SKM...AE
Материал	NBR



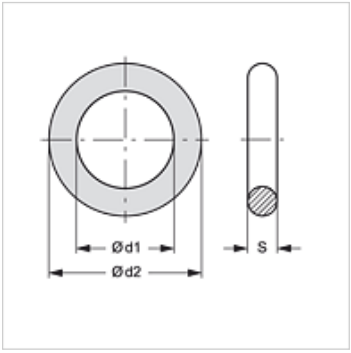

Артикул

Обозначение	Ø d1 (mm)	Ø d2 (mm)	S (mm)
SKM ORING 3 AE	20,22	27,28	3,53

е резервна част към следните продукти

SKM IM AE	Муфа с щекерен куплунг
SKM IR AE	Муфа с щекерен куплунг
SKM IN AE	Муфа с щекерен куплунг

Въпреки най-старателната проверка не са изключени грешки и ние не поемаме гаранция за съдържащите се данни.