SKM STUETZRING AE

Опорен пръстен за SKM...AE

Свойства

подходящо за	муфа с щекерен куплунг SKM...AE
Материал	PVC



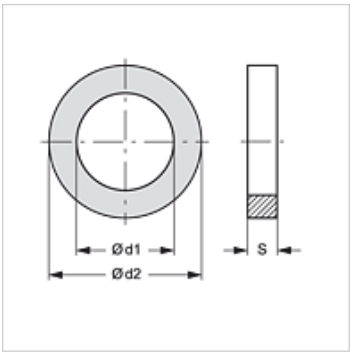

Артикул

Обозначение	Ø d1 (mm)	Ø d2 (mm)	S (mm)
SKM STUETZRING 3 AE	21,0	26,5	1,0

е резервна част към следните продукти

SKM IM AE	Муфа с щекерен куплунг
SKM IN AE	Муфа с щекерен куплунг
SKM IR AE	Муфа с щекерен куплунг

Въпреки най-старателната проверка не са изключени грешки и ние не поемаме гаранция за съдържащите се данни.