# PA 500 SF6 90 VA

Притискаща арматура, SFS W90°

## Свойства

| | |
|---|---|
| **Диапазон на използване** | притискаща арматура за маркучи HD 500 |
| **Съединение 1** | съединение за фланци SAE 6000 PSI |
| **Форма на уплътнение 1** | плоско уплътняващ с кръгло уплътнение SF |
| **съкращение** | SFS |
| **Стандарт** | SAE J518<br>ISO 6162-2 |
| **Интегриране** | със скъсващ се предпазител (Interlock) |
| **Обем на доставката** | притискащ нипел + притискащ пръстен |
| **Материал** | благородна стомана |



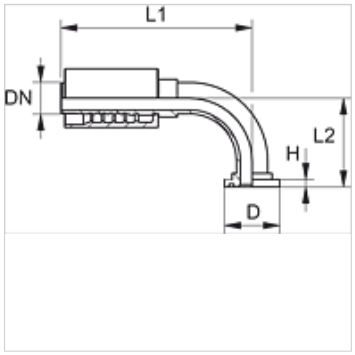


## Указания за поръчка

NBR уплътнения

FPM (Viton) при поискване

## Артикул

| Обозначение | DN | Мярка | Цол | Размер на фланеца | D (mm) | H (mm) | L2 (mm) |
|---|---|---|---|---|---|---|---|
| **PA 520 SF6 90 VA** | 19 | 12 | 3/4" | 3/4" | 41,3 | 8,8 | 71,0 |
| **PA 520 SF6 25 90 VA** | 19 | 12 | 3/4" | 1" | 47,6 | 9,5 | 72,0 |
| **PA 525 SF6 90 VA** | 25 | 16 | 1" | 1" | 47,6 | 9,5 | 77,0 |
| **PA 525 SF6 32 90 VA** | 25 | 16 | 1" | 1.1/4" | 54,0 | 10,3 | 90,0 |
| **PA 532 SF6 90 VA** | 31 | 20 | 1.1/4" | 1.1/4" | 54,0 | 10,3 | 93,5 |
| **PA 532 SF6 40 90 VA** | 31 | 20 | 1.1/4" | 1.1/2" | 63,5 | 12,6 | 96,0 |
| **PA 540 SF6 90 VA** | 38 | 24 | 1.1/2" | 1.1/2" | 63,5 | 12,6 | 107,0 |
| **PA 540 SF6 50 90 VA** | 38 | 24 | 1.1/2" | 2" | 79,4 | 12,6 | 121,5 |
| **PA 550 SF6 90 VA** | 51 | 32 | 2" | 2" | 79,4 | 12,6 | 142,0 |

## Варианти на продукта

**PA 500 SF6 90 A** Притискаща арматура, SFS W90°, стомана

*Въпреки най-старателната проверка не са изключени грешки и ние не поемаме гаранция за съдържащите се данни.*