PA 500 AOL 90 VA

Притискаща арматура, DKOL W90°

Свойства

Диапазон на използване	притискаща арматура за маркучи HD 500
Съединение 1	метрична гаечна резба
Форма на уплътнение 1	24° външен конус с кръгло уплътнение
съкращение	DKOL
Стандарт	ISO 8434-1
Интегриране	със скъсващ се предпазител (Interlock)
Обем на доставката	притискащ нипел + притискащ пръстен
Материал	благородна стомана



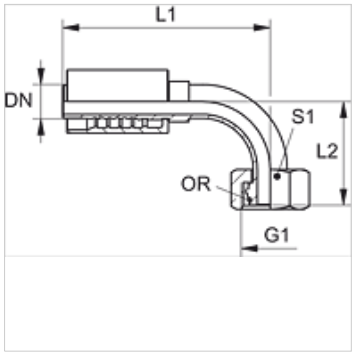

Указания за поръчка

NBR уплътнения
FPM (Viton) при поискване

Артикул

Обозначение	DN	Мярка	Цол	G1	за външен Ø на тръбата (mm)	L2 (mm)	S1	OR
PA 520 AOL 90 VA	19	12	3/4"	M 30 x 2	22	58,0	36	20,0 x 2,0
PA 525 AOL 90 VA	25	16	1"	M 36 x 2	28	92,0	41	25,0 x 2,0
PA 532 AOL 90 VA	31	20	1.1/4"	M 45 x 2	35	98,0	50	30,0 x 2,5
PA 540 AOL 90 VA	38	24	1.1/2"	M 52 x 2	42	117,0	60	38,0 x 2,5

Варианти на продукта

PA 500 AOL 90 A	Притискаща арматура, DKOL W90°, стомана

Въпреки най-старателната проверка не са изключени грешки и ние не поемаме гаранция за съдържащите се данни.