PA 500 SF9 90 A

Притискаща арматура, SFS-CAT W90°

HANSA-FLEX

Свойства

Диапазон на използване	притискаща арматура за маркучи HD 500
Съединение 1	съединение за фланци SAE 6000 PSI
Форма на уплътнение 1	плоско уплътняващ с кръгло уплътнение SF
съкращение	SFS-CAT
подходящо за	Caterpillar
Интегриране	със скъсващ се предпазител (Interlock)
Обем на доставката	притискащ нипел + притискащ пръстен
Материал	стомана
Повърхностно защитно покритие	с галванично покритие



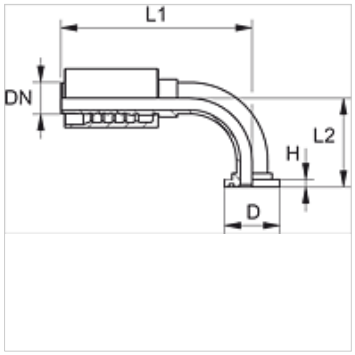

Артикул

Обозначение	DN	Мярка	Цол	Размер на фланеца	D (mm)	H (mm)	L1 (mm)	L2 (mm)
PA 720 SF9 90	19	12	3/4"	3/4"	41,3	14,2	127,5	67,5
PA 720 SF9 25 90	19	12	3/4"	1"	47,6	14,2	127,5	72,5
PA 725 SF9 20 90	25	16	1"	3/4"	41,3	14,2	144,0	83,5
PA 725 SF9 90	25	16	1"	1"	47,6	14,2	158,0	78,5
PA 725 SF9 32 90	25	16	1"	1.1/4"	54,0	14,2	158,0	85,0
PA 532 SF9 25 90 A	31	20	1.1/4"	1"	47,6	14,0	161,0	82,0
PA 532 SF9 90 A	31	20	1.1/4"	1.1/4"	54,0	14,0	182,0	97,0
PA 532 SF9 40 90 A	31	20	1.1/4"	1.1/2"	63,5	14,0	182,0	103,0
PA 540 SF9 32 90 A	38	24	1.1/2"	1.1/4"	54,0	14,0	192,0	100,0
PA 540 SF9 90 A	38	24	1.1/2"	1.1/2"	63,5	14,0	215,5	112,0

Въпреки най-старателната проверка не са изключени грешки и ние не поемаме гаранция за съдържащите се данни.