PA 600 SF6

Притискаща арматура, SFS

Свойства

Диапазон на използване	притискаща арматура за маркучи HD 600
Съединение 1	съединение за фланци SAE 6000 PSI
Форма на уплътнение 1	плоско уплътняващ с кръгло уплътнение SF
съкращение	SFS
Стандарт	SAE J518 ISO 6162-2
Интегриране	със скъсващ се предпазител (Interlock)
Обем на доставката	притискащ нипел + притискащ пръстен
Материал	стомана
Повърхностно защитно покритие	с галванично покритие



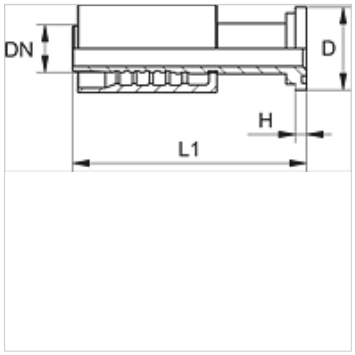

Артикул

Обозначение	DN	Мярка	Цол	Размер на фланеца	D (mm)	H (mm)	L1 (mm)
PA 650 SF6	51	32	2"	2"	79,4	12,7	202,0

Варианти на продукта

PA 600 SF6 VA	Притискаща арматура, SFS, благородна стомана

Въпреки най-старателната проверка не са изключени грешки и ние не поемаме гаранция за съдържащите се данни.