PA 700 HN VA

Притискаща арматура, AGN

Свойства

Диапазон на използване	притискаща арматура за маркучи HD 700
Съединение 1	външна резба NPT
Форма на уплътнение 1	уплътняващ резбата, допълнителен вътрешен конус 60°.
съкращение	AGN
Интегриране	със скъсващ се предпазител (Interlock)
Обем на доставката	притискащ нипел + притискащ пръстен
Материал	благородна стомана



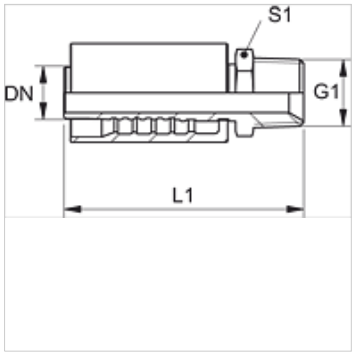

Артикул

Обозначение	DN	Мярка	Цол	G1	S1
PA 725 HN VA	25	16	1"	1" -11,5 NPT	36
PA 732 HN VA	31	20	1.1/4"	1,1/4" -11,5 NPT	46
PA 740 HN VA	38	24	1.1/2"	1,1/2" -11,5 NPT	50

Варианти на продукта

PA 700 HN	Притискаща арматура, AGN, стомана

Въпреки най-старателната проверка не са изключени грешки и ние не поемаме гаранция за съдържащите се данни.