PA 700 SF6

Притискаща арматура, SFS

HANSA-FLEX

Свойства

Диапазон на използване	притискаща арматура за маркучи HD 700
Съединение 1	съединение за фланци SAE 6000 PSI
Форма на уплътнение 1	плоско уплътняващ с кръгло уплътнение SF
съкращение	SFS
Стандарт	SAE J518 ISO 6162-2
Интегриране	със скъсващ се предпазител (Interlock)
Обем на доставката	притискащ нипел + притискащ пръстен
Материал	стомана
Повърхностно защитно покритие	с галванично покритие



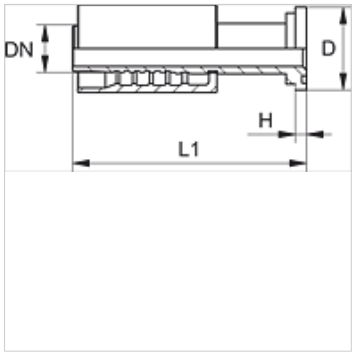

Артикул

Обозначение	DN	Мярка	Цол	Размер на фланеца	Работно налягане (bar)	D (mm)	H (mm)	L1 (mm)
PA 713 SF6	12	8	1/2"	1/2"	420,0	31,8	7,7	90,4
PA 713 SF6 20	12	8	1/2"	3/4"	420,0	41,3	8,8	93,9
PA 716 SF6 13	16	10	5/8"	1/2"	420,0	31,8	7,7	108,0
PA 716 SF6 20	16	10	5/8"	3/4"	420,0	41,3	8,8	102,0
PA 716 SF6 25	16	10	5/8"	1"	420,0	47,6	9,5	103,0
PA 720 SF6	19	12	3/4"	3/4"	420,0	41,3	8,8	124,5
PA 720 SF6 25	19	12	3/4"	1"	420,0	47,6	9,6	129,0
PA 725 SF6 20	25	16	1"	3/4"	420,0	41,3	8,8	134,0
PA 725 SF6	25	16	1"	1"	420,0	47,6	9,6	146,5
PA 725 SF6 32	25	16	1"	1.1/4"	420,0	54,0	10,4	151,0
PA 732 SF6 S	31	20	1.1/4"	1.1/4"	420,0	54,0	10,3	147,6
PA 732 SF6 25 S	31	20	1.1/4"	1"	420,0	47,6	9,5	149,0
PA 732 SF6 40 S	31	20	1.1/4"	1.1/2"	420,0	63,5	12,6	162,0
PA 740 SF6 32	38	24	1.1/2"	1.1/4"	420,0	54,0	10,4	162,0
PA 740 SF6	38	24	1.1/2"	1.1/2"	420,0	63,5	12,7	183,5
PA 740 SF6 50	38	24	1.1/2"	2"	420,0	79,4	12,7	188,0
PA 750 SF6	51	32	2"	2"	420,0	79,4	12,6	233,0

Варианти на продукта

PA 700 SF6 VA	Притискаща арматура, SFS, благородна стомана

Въпреки най-старателната проверка не са изключени грешки и ние не поемаме гаранция за съдържащите се данни.