# PA 700 SF6 45 VA

Притискаща арматура, SFS W45°

## Свойства

| | |
|---|---|
| **Диапазон на използване** | притискаща арматура за маркучи HD 700 |
| **Съединение 1** | съединение за фланци SAE 6000 PSI |
| **Форма на уплътнение 1** | плоско уплътняващ с кръгло уплътнение SF |
| **съкращение** | SFS |
| **Стандарт** | SAE J518<br>ISO 6162-2 |
| **Интегриране** | със скъсващ се предпазител (Interlock) |
| **Обем на доставката** | притискащ нипел + притискащ пръстен |
| **Материал** | благородна стомана |

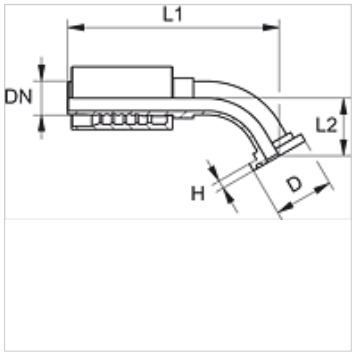


## Указания за поръчка

NBR уплътнения

FPM (Viton) при поискване

## Артикул

| Обозначение | DN | Мярка | Цол | Размер на фланеца | Работно налягане (bar) | D (mm) | H (mm) | L2 (mm) |
|---|---|---|---|---|---|---|---|---|
| **PA 725 SF6 45 VA** | 25 | 16 | 1" | 1" | 420,0 | 47,6 | 9,5 | 40,0 |
| **PA 732 SF6 45 VA** | 31 | 20 | 1.1/4" | 1.1/4" | 420,0 | 54,0 | 10,3 | 46,0 |
| **PA 732 SF6 40 45 VA** | 31 | 20 | 1.1/4" | 1.1/2" | 420,0 | 63,5 | 12,6 | 48,0 |
| **PA 740 SF6 45 VA** | 38 | 24 | 1.1/2" | 1.1/2" | 420,0 | 63,5 | 12,6 | 48,0 |
| **PA 740 SF6 50 45 VA** | 38 | 24 | 1.1/2" | 2" | 420,0 | 79,4 | 12,6 | 65,0 |

## Варианти на продукта

| | |
|---|---|
| **PA 700 SF6 45** | Притискаща арматура, SFS W45°, стомана |

*Въпреки най-старателната проверка не са изключени грешки и ние не поемаме гаранция за съдържащите се данни.*