TWA AR

Завинтваща се арматура за маркуч ZSSOW

Свойства

Съединение 1	гаечна резба BSP
Форма на уплътнение 1	плоско уплътняващи
съкращение	DKR-плосък
Стандарт	DIN EN 14424 и VG 95951
Обем на доставката	резбови нипел + пръстен за маркуч
Материал	пресован месинг
Повърхностно защитно покритие	лъскаво хромиран



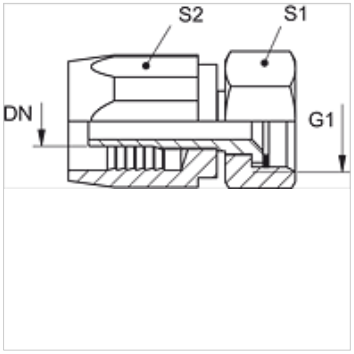

Указание

Уплътнение от PU.

Артикул

Обозначение	DN*	Мярка	Цол	G1	S1	S2
TWA 20 AR 25	19	12	3/4"	G 1" -11	36	36

DN = номинален диаметър, номинална ширина

е принадлежност към следните продукти

ZSS OW	Маркуч за бензиностанции

Въпреки най-старателната проверка не са изключени грешки и ние не поемаме гаранция за съдържащите се данни.