K HJ VA

Накрайник с резбово съединение, кръстата форма

Свойства

Съединение 1 - 4	външна резба UN/UNF
Форма на уплътнение 1 - 4	74° външен конус
Конструкция	накрайник с резбово съединение
Модификация	форма K
Материал	благородна стомана
Повърхностно защитно покритие	с галванично покритие



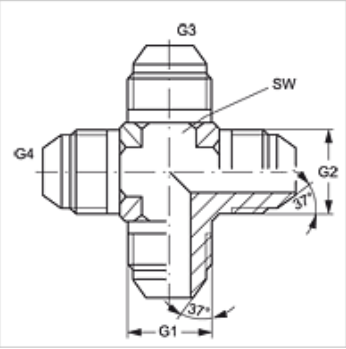

Артикул

Обозначение	G1 - G4	SW (mm)
K HJ 04 VA	7/16" -20 UNF	11
K HJ 06 VA	9/16" -18 UNF	14
K HJ 08 VA	3/4" -16 UNF	19

SW = ширина на ключа

Варианти на продукта

K HJ	Накрайник с резбово съединение, кръстата форма, стомана

Въпреки най-старателната проверка не са изключени грешки и ние не поемаме гаранция за съдържащите се данни.