# T HRO HB

Накрайник с холендър, форма T

## Свойства

| | |
|---|---|
| **Съединение 1** | външна резба BSP цилиндрична |
| **Форма на уплътнение 1** | форма G |
| **Съединение 2 + 3** | външна резба BSP цилиндрична |
| **Форма на уплътнение 2 + 3** | 60° вътрешен конус |
| **Конструкция** | накрайник с холендър с настройка на посоката |
| **Модификация** | форма T |
| **Материал** | стомана |
| **Повърхностно защитно покритие** | с галванично покритие |



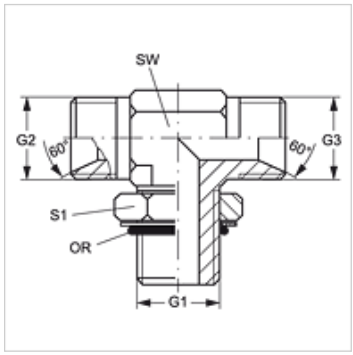


## Артикул

| Обозначение | G1 | G2 + G3 | SW (mm) | S1 | OR |
|---|---|---|---|---|---|
| **T HRO 02 HB** | G 1/8" -28 | G 1/8" -28 | 11 | 16 | 7,65 x 1,78 |
| **T HRO 04 HB 02** | G 1/4" -19 | G 1/8" -28 | 14 | 20 | 10,78 x 2,62 |
| **T HRO 04 HB** | G 1/4" -19 | G 1/4" -19 | 19 | 20 | 10,78 x 2,62 |
| **T HRO 04 HB 06** | G 1/4" -19 | G 3/8" -19 | 14 | 20 | 10,78 x 2,62 |
| **T HRO 06 HB 04** | G 3/8" -19 | G 1/4" -19 | 19 | 24 | 13,94 x 2,62 |
| **T HRO 06 HB** | G 3/8" -19 | G 3/8" -19 | 19 | 24 | 13,94 x 2,62 |
| **T HRO 06 HB 08** | G 3/8" -19 | G 1/2" -14 | 19 | 24 | 13,94 x 2,62 |
| **T HRO 08 HB 06** | G 1/2" -14 | G 3/8" -19 | 22 | 28 | 17,86 x 2,62 |
| **T HRO 08 HB** | G 1/2" -14 | G 1/2" -14 | 22 | 28 | 17,86 x 2,62 |
| **T HRO 08 HB 10** | G 1/2" -14 | G 5/8" -14 | 22 | 28 | 17,86 x 2,62 |
| **T HRO 08 HB 12** | G 1/2" -14 | G 3/4" -14 | 27 | 28 | 17,86 x 2,62 |
| **T HRO 12 HB 08** | G 3/4" -14 | G 1/2" -14 | 27 | 35 | 23,47 x 2,62 |
| **T HRO 12 HB** | G 3/4" -14 | G 3/4" -14 | 27 | 35 | 23,47 x 2,62 |
| **T HRO 12 HB 16** | G 3/4" -14 | G 1" -11 | 33 | 35 | 23,47 x 2,62 |
| **T HRO 16 HB 12** | G 1" -11 | G 3/4" -14 | 33 | 43 | 29,74 x 3,53 |
| **T HRO 16 HB** | G 1" -11 | G 1" -11 | 33 | 43 | 29,74 x 3,53 |
| **T HRO 20 HB 16** | G 1,1/4" -11 | G 1" -11 | 41 | 52 | 37,69 x 3,53 |
| **T HRO 20 HB** | G 1,1/4" -11 | G 1.1/4" -11 | 41 | 52 | 37,69 x 3,53 |
| **T HRO 24 HB** | G 1,1/2" -11 | G 1.1/2" -11 | 50 | 58 | 44,04 x 3,53 |

SW, S1, S2 = ширина на ключа

*Въпреки най-старателната проверка не са изключени грешки и ние не поемаме гаранция за съдържащите се данни.*