# XMVR VA

Присъединително резбово съединение за манометър

## Свойства

| | |
|---|---|
| **Съединение 1** | вътрешни резби BSP цилиндрични |
| **Форма на уплътнение 1** | пръстен с уплътнителен ръб |
| **Съединение 2** | метрична външна резба цилиндрична |
| **Форма на уплътнение 2** | 24° вътрешен конус |
| **Конструкция** | присъединително резбово съединение за манометър |
| **Обем на доставката** | с пръстен с уплътнителен ръб (щуцер без холендрова гайка и режещ пръстен) |
| **Материал** | благородна стомана |

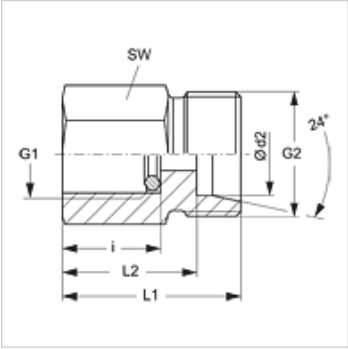


## Указание

Указания за монтаж, сглобяване, натоварване на налягане и допустими работни температури можете да видите от техническата информация за резбови тръбни съединения.

## Артикул

| Обозначение | Конструктивна поредица | Ø d2 (mm) | Работно налягане bar | G1 | G2 | i (mm) | L1 (mm) | L2 (mm) | SW (mm) |
|---|---|---|---|---|---|---|---|---|---|
| **XMVR NW 04 HL VA** | L | 6 | PN 315 | G 1/4" -19 | M 12 x 1,5 | 14,5 | 29 | 22,0 | 19 |
| **XMVR NW 04 HL 1/2 VA** | L | 6 | PN 315 | G 1/2" -14 | M 12 x 1,5 | 20,0 | 36 | 29,0 | 27 |
| **XMVR NW 06 HL VA** | L | 8 | PN 315 | G 1/4" -19 | M 14 x 1,5 | 14,5 | 29 | 22,0 | 19 |
| **XMVR NW 06 HL 1/2 VA** | L | 8 | PN 315 | G 1/2" -14 | M 14 x 1,5 | 20,0 | 36 | 29,0 | 27 |
| **XMVR NW 08 HL VA** | L | 10 | PN 315 | G 1/4" -19 | M 16 x 1,5 | 14,5 | 30 | 23,0 | 19 |
| **XMVR NW 08 HL 1/2 VA** | L | 10 | PN 315 | G 1/2" -14 | M 16 x 1,5 | 20,0 | 37 | 30,0 | 27 |
| **XMVR NW 10 HL VA** | L | 12 | PN 315 | G 1/4" -19 | M 18 x 1,5 | 14,5 | 30 | 23,0 | 19 |
| **XMVR NW 10 HL 1/2 VA** | L | 12 | PN 315 | G 1/2" -14 | M 18 x 1,5 | 20,0 | 37 | 30,0 | 27 |
| | | | | | | | | | |
| **XMVR NW 03 HS VA** | S | 6 | PN 630 | G 1/2" -14 | M 14 x 1,5 | 20,0 | 38 | 31,0 | 27 |
| **XMVR NW 04 HS VA** | S | 8 | PN 630 | G 1/2" -14 | M 16 x 1,5 | 20,0 | 38 | 31,0 | 27 |
| **XMVR NW 06 HS VA** | S | 10 | PN 630 | G 1/2" -14 | M 18 x 1,5 | 20,0 | 38 | 30,5 | 27 |
| **XMVR NW 08 HS VA** | S | 12 | PN 630 | G 1/2" -14 | M 20 x 1,5 | 20,0 | 38 | 30,5 | 27 |

конструктивна поредица: LL = много лек L = лек S = тежък – PN = номинално налягане PB = макс. работно налягане – Ø = външен диаметър на тръбата

## Варианти на продукта

| | |
|---|---|
| **XMVR** | Присъединително резбово съединение за манометър, стомана |
| **MVR VA** | Присъединително резбово съединение за манометър, благородна стомана |

*Въпреки най-старателната проверка не са изключени грешки и ние не поемаме гаранция за съдържащите се данни.*