JG 12
Преградни щекерни съединители

HANSA-FLEX

Свойства

Диапазон на използване	приложения в пневматика, вакуум, хранителни продукти
Съединение 1 + 2	щекерна муфа
Модификация	права
Конструкция	съединител Schottsteck
Цвят	черен
Течности	въздух течни среди инертни газове напр. N2/CO2
Материал	корпус от ацеталкополимер; кръгло уплътнение от нитрил



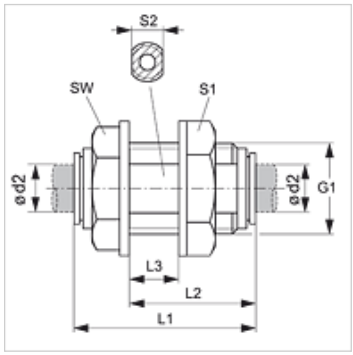

Артикул

Обозначение	Ø d2 (mm)	G1	L1 (mm)	L2 (mm)	L3 (mm)	S1	S2	SW (mm)
JG 12 04 E	4	G 3/8" -19	35	25	13,5	20	15	19
JG 12 05 E	5	G 3/8" -19	35	25	13,5	20	15	19
JG 12 06 E	6	G 3/8" -19	34	25	13,5	20	15	19
JG 12 08 E	8	G 1/2" -14	40	29	16,0	25	20	22
JG 12 10 E	10	G 1/2" -14	41	29	16,0	25	20	22
JG 12 12 E	12	G 3/4" -14	52	38	22,5	32	24	28

Принадлежности

JG 18 S	Обезопасителен пръстен за щекерен съединител
JG 19 E	Защитна капачка за щекерен съединител

Въпреки най-старателната проверка не са изключени грешки и ние не поемаме гаранция за съдържащите се данни.