SNK 45 KA R

Сферичен смазочен нипел, 6-стенен, ъгъл 45°

Свойства

Съединение 1	външна резба BSPT сферична
Форма на уплътнение 1	уплътняващ резбата
Съединение 2	смазочен нипел
Конструкция	сферичен смазочен нипел
Допълнение към конструкцията	ъглов дизайн
Модификация	ъгъл 45°
Стандарт	DIN 71412
Материал	стомана
Повърхностно защитно покритие	с галванично покритие



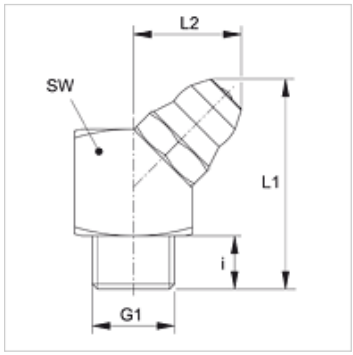

Артикул

Обозначение	G1	i (mm)	L1 (mm)	L2 (mm)	SW (mm)
SNK 45 KA R1/8	R 1/8" K	5,5	20,5	11	11

Въпреки най-старателната проверка не са изключени грешки и ние не поемаме гаранция за съдържащите се данни.