AFS
Гофриран маркуч PTFE

HANSA FLEX

Свойства

Приложение	Low pressure applications with hydraulic fluids and aggressive media
Диапазон на използване	Предимно за химическата и хранително-вкусовата промишленост
Изпълнение	навит гофриран вътрешен слой от PTFE от черен PTFE antistatic design
Свойства	Поради свързващите арматури с борт с вътрешен слой при преминаване на средите се получават самопочистващи качества The through-led product is only in contact with the PTFE material
Материал на маркуча	PTFE (политетрафлуоретилен)
Оплетка	без оплетка
Температура min.	-70 °C
Температура max.	260 °C
Температура	важи само за маркуча
Разрешително	Основният материал има удостоверение за пускане в експлоатация от FDA.

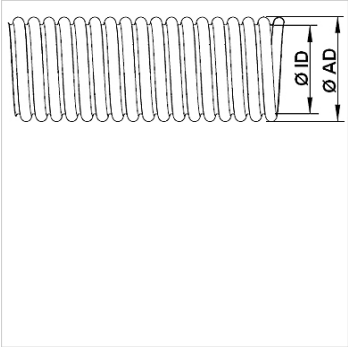

Указание

Посочените стойности за налягане се отнасят само за маркучите.
The tubular fabric has a safety factor (SF) 3 against bursting
От 120 °C нагоре трябва да се вземе под внимание коефициента за намаляване на налягането.
(Макс. работно налягане = работно налягане x коефициент).
темп.: 120 °C / 140 °C / 160 °C / 180 °C / 200 °C / 220 °C
Коефициент: 1,00 / 0,80 / 0,60 / 0,40 / 0,20 / 0,00

Указания за поръчка

Изпълнение AFSA с оплетка от благородна стомана 1.4301 / 1.4306 при запитване.
Изпълнение AFSP с оплетка от полипропилен (може да се използва до макс. 90°C) при запитване.

Артикул

Обозначени	Вътрешен Ø min. (mm)	Вътрешен Ø max. (mm)	Външен Ø min. (mm)	Външен Ø max. (mm)	Дебелина на стената (mm)	Радиус на огъване мин. (mm)	Работно налягане 20° C (стат.) (bar)	Вакум (mbar)	Тегло за м (kg)
AFS 006	5,5	6,9	9,9	11,5	0,52	25	4,0	744	0,047
AFS 010	8,5	10,5	13,2	14,7	0,62	25	4,0	744	0,058
AFS 013	11,6	13,6	16,4	18,2	0,82	50	4,0	887	0,072
AFS 016	15,1	16,4	21,2	23,2	0,88	65	3,0	887	0,097
AFS 020	19,5	20,5	26,6	29,4	1,00	55	3,0	887	0,142
AFS 025	24,5	25,5	32,2	36,2	1,10	85	3,0	887	0,194
AFS 032	31,5	32,5	39,9	44,1	1,15	100	2,5	887	0,258
AFS 040	36,5	37,5	44,6	49,4	1,45	120	2,5	887	0,377
AFS 050	49,5	50,5	57,9	64,1	1,50	165	2,0	887	0,522
AFS 065	62,5	63,5	77,9	86,1	1,60	230	1,5	887	0,654
AFS 080	73,5	74,5	87,4	96,6	1,60	260	1,3	887	0,765
AFS 100	94,5	99,5	118,1	124,5	1,82	300	1,0	887	1,310

Варианти на продукта

AFW	Гофриран маркуч PTFE, навит гофриран вътрешен слой от PTFE от бял PTFE

Въпреки най-старателната проверка не са изключени грешки и ние не поемаме гаранция за съдържащите се данни.