K 403-01 - K 403-17

Уплътнителен пръстен за ударно съединение

HANSA-FLEX

Свойства

Стандарт	DIN 74297
Материал	вулканизирани фибри

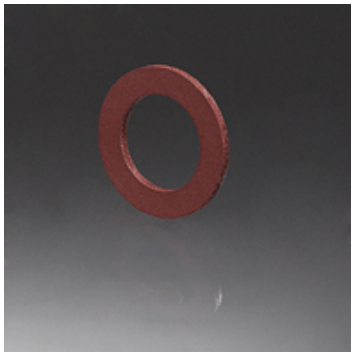

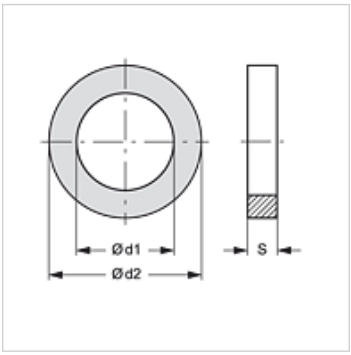

Артикул

Обозначение	Ø d1 (mm)	Ø d2 (mm)	S (mm)
K 403-01	7	15	1,50
K 403-03	15	24	1,50
K 403-11	22	27	1,50

Въпреки най-старателната проверка не са изключени грешки и ние не поемаме гаранция за съдържащите се данни.