K 405-55 - K 405-60

Променлив редуктор, дълъг

Свойства

Съединение 1	метрична външна резба цилиндрична
Съединение 2	вътрешна резба BSP цилиндрична
Конструкция	променлив редуктор
Допълнение към конструкцията	дълъг
Материал	стомана
Повърхностно защитно покритие	с галванично покритие



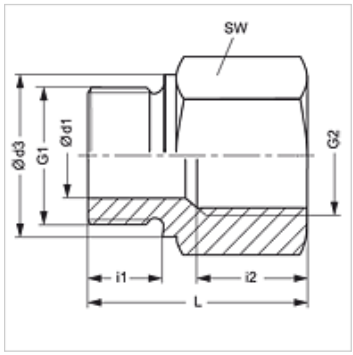

Артикул

Обозначение	G1	G2	i (mm)	L1 (mm)	SW (mm)
K 405-55	M 14 x 1,5	G 1/4" -19	12	34	19
K 405-58	M 22 x 1,5	G 3/8" -19	12	32	27
K 405-60	M 22 x 1,5	G 1/2" -14	12	35	27

SW = ширина на ключа

Въпреки най-старателната проверка не са изключени грешки и ние не поемаме гаранция за съдържащите се данни.