HK CT11

Бутало с резба за хидравлични цилиндри

Свойства

Материал стомана 9SMn28

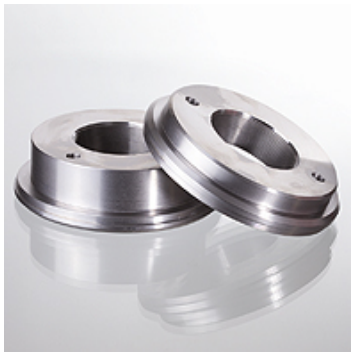

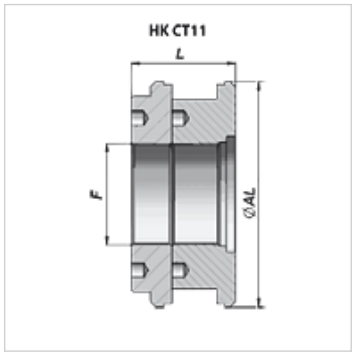

Указание

Подходящи уплътнителни комплекти могат да бъдат доставени при запитване.

Артикул

Обозначение	Ø AL (mm)	F	L (mm)	Тегло (kg)
HK CT11 180 080	180	M 80x2	82	9,75
HK CT11 200 080	200	M 80x2	82	13,00
HK CT11 250 080	250	M 98x2	82	21,60

Въпреки най-старателната проверка не са изключени грешки и ние не поемаме гаранция за съдържащите се данни.