HK EPMT

двигател геролер EPMT

Свойства

Съединение	изводи за масло: A + B = G 3/4"; утечно масло = G 1/4"
Изпълнение	стандартен вариант Type "C" with standard seal Four hole flange bolt circle 160 вал Ø 40мм, дължина 79мм
Налягане на входа и на обратния поток с тръбопровод за утечно масло max.	210 bar

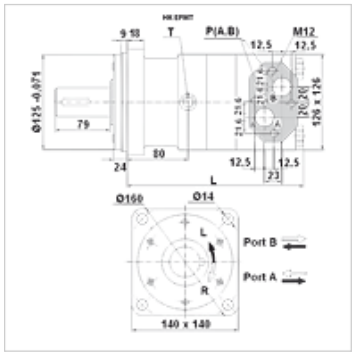

Указание

Препоръчва се принципно свързване на тръбопровод за утечно масло!

Артикул

Обозначение	протичане max. (L/min)	Работен обем (cc)	Обороти min. (rpm)	Обороти max. (rpm)	Въртящ момент max. (N-m)	Спад на налягането max. (bar)	Pmax. at 0-100 rpm (bar)	Pmax. at 100-300 rpm (bar)	Pmax. at 300 rpm (bar)	L (mm)	Тегло (kg)
HK EPMT 160 C	100	161,1	10	625	470	200	75	40	20	190	20,0
HK EPMT 200 C	125	201,4	10	625	590	200	75	40	20	195	22,5
HK EPMT 250 C	125	251,8	10	500	730	200	75	40	20	201	21,5
HK EPMT 315 C	125	326,3	10	380	950	200	75	40	20	211	22,0
HK EPMT 400 C	125	410,9	10	305	1080	180	75	40	20	221	23,0
HK EPMT 500 C	125	523,6	10	240	1220	160	75	40	-	235	24,0

max. pressure on shaft seal (without leak oil line) or pressure in leak oil line – Стойностите за въртящия момент и спад на налягането са валидни за постоянен режим на работа – pmax. = макс. налягане

Принадлежности

HK V0 590 шоков клапан

Резервни части

HK EP DS уплътнителен комплект за хидравличен планетарен мотор

Въпреки най-старателната проверка не са изключени грешки и ние не поемаме гаранция за съдържащите се данни.