HK K0

Зъбчата помпа размер 0 K0

Свойства

Материал	корпус: алуминий преден фланец, крайна капачка: алуминий
Свързване на капака всмукателна страна	G 1/4”
Съединение на фланеца на напорната страна	Ø 5,00



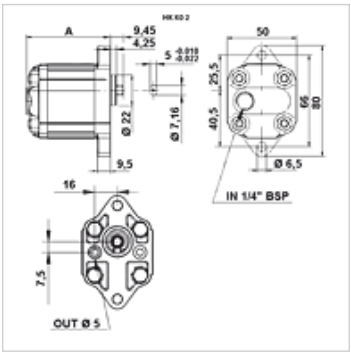

Описание

Европейска стандартна помпа – схема на отверстията 66 – Ø 22 – вал с плосък клин

Указания за поръчка

Други версии на помпата могат да бъдат доставени при запитване

Артикул

Обозначение	VFU (ccm) (cc)	p1 max. (bar)	p2 max. (bar)	p3 max. (bar)	A (mm)	Посока на въртене	Обороти min. (rpm)	Обороти max. (rpm)	Тегло (kg)
HK K 01	0,25	220	240	260	56,0	въртящи се наляво	700	9000	0,41
HK K 02	0,45	220	240	260	58,0	въртящи се наляво	700	9000	0,42
HK K 03	0,57	220	240	260	59,0	въртящи се наляво	700	9000	0,43
HK K 04	0,76	220	240	260	60,0	въртящи се наляво	700	9000	0,44
HK K M1	0,17	220	240	260	55,0	въртящи се наляво	700	9000	0,40

VFU = подаващ обем на всеки оборот – p1 = постоянно налягане – p2 = работно налягане – p3 = максимално налягане

Въпреки най-старателната проверка не са изключени грешки и ние не поемаме гаранция за съдържащите се данни.