HK K1

Зъбчата помпа размер 1 K1

Свойства

Изпълнение	корпус тип BH (закрепване горе вдясно, долу вляво)
Свързване на капака всмукателна страна	G 3/8”
Съединение на фланеца на напорната страна	Ø 9.25 (Quadring 9.25x1.78 NBR 70Sh)
Материал	корпус: алуминий преден фланец, крайна капачка: алуминий



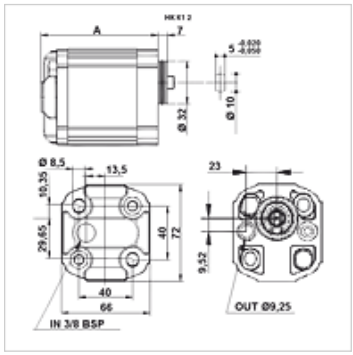

Описание

Европейска стандартна помпа – схема на отверстията 40 x 40 – Ø 32 - вал с плосък клин

Артикул

Обозначение	VFU (ccm) (cc)	p1 max. (bar)	p2 max. (bar)	p3 max. (bar)	A (mm)	Посока на въртене	Обороти min. (rpm)	Обороти max. (rpm)	Тегло (kg)
HK K 10	0,92	220	240	280	77,1	въртящи се наляво	700	6000	0,80
HK K 11	1,17	220	250	290	78,0	въртящи се наляво	700	6000	0,83
HK K 12	1,56	220	250	290	79,5	въртящи се наляво	700	6000	0,85
HK K 13	2,08	220	250	290	81,5	въртящи се наляво	700	6000	0,89
HK K 14	2,60	220	250	290	83,5	въртящи се наляво	700	6000	0,90
HK K 15	3,12	220	240	270	85,5	въртящи се наляво	700	6000	0,93
HK K 16	3,64	200	210	235	87,5	въртящи се наляво	700	6000	0,96
HK K 17	4,16	180	190	205	89,5	въртящи се наляво	700	6000	0,98
HK K 18	4,94	150	160	175	92,5	въртящи се наляво	700	6000	1,01
HK K 19	5,85	120	130	145	96,0	въртящи се наляво	700	5000	1,08
HK K 19A	6,50	100	110	130	97,5	въртящи се наляво	700	5000	1,09
HK K 20	7,54	80	95	120	102,5	въртящи се наляво	700	5000	1,08
HK K 21	9,88	70	90	110	111,5	въртящи се наляво	700	4000	1,08

VFU = подаващ обем на всеки оборот – p1 = постоянно налягане – p2 = работно налягане – p3 = максимално налягане

Въпреки най-старателната проверка не са изключени грешки и ние не поемаме гаранция за съдържащите се данни.