HK PVPC

Аксиална бутална помпа PVPC

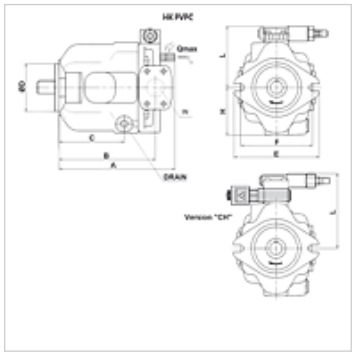

Указание

Версия "C" = помпа с ръчен регулатор налягане
версия "CH" = помпа с ръчен регулатор на налягане и освобождаване на управляващото налягане (Venting), 3/2-пътен магнитен седящ клапан 24 VDC, NO

Описание

помпи с регулируем подаващ обем
ниско ниво на шума
ръчно настройващ се регулатор на налягането
вал с призматична шпонка (22,22 за 29 см3; 25,38 за 45 см3; 31,75 за 73 и 90 см3)
посока на въртене: въртящи се надясно

Артикул

Обозначение	VF-U (cc)	n min. (rpm)	n max. (rpm)	p2 max. (bar)	p3 max. (bar)	Свързване на всмукването SAE	Свързване на налягане SAE	A (mm)	B (mm)	C (mm)	Ø D (mm)	E (mm)	F (mm)	H (mm)	L (mm)	Тег-ло (kg)
HK PVPC C 3029 1D	29	600	3000	280	350	1.1/4"	3/4"	216	182,7	116,2	101,6	174	146	88,5	117	18
HK PVPC C 4046 1D	46	600	2600	280	350	1.1/2"	1"	248	206,0	139,5	101,6	174	146	97,5	125	24
HK PVPC C 5073 1D	73	600	2200	280	350	2"	1.1/4"	276	235,0	158,0	127,0	213	180	112,5	139	35
HK PVPC C 5090 1D	90	600	2200	250	315	2"	1.1/4"	276	235,0	158,0	127,0	213	180	112,5	139	35
HK PVPC CH 3029 1D	29	600	3000	280	350	1.1/4"	3/4"	216	182,7	116,2	101,6	174	146	88,5	144	18
HK PVPC CH 4046 1D	46	600	2600	280	350	1.1/2"	1"	248	206,0	139,5	101,6	174	146	97,5	153	24
HK PVPC CH 5073 1D	73	600	2200	280	350	2"	1.1/4"	276	235,0	158,0	127,0	213	180	112,5	166	35
HK PVPC CH 5090 1D	90	600	2200	250	315	2"	1.1/4"	276	235,0	158,0	127,0	213	180	112,5	166	35

VFU = подаващ обем на всеки оборот – p2 = работно налягане – p3 = максимално налягане – n = обороти

Принадлежности

HK PVPC CONTROL	Venting valve unit

Въпреки най-старателната проверка не са изключени грешки и ние не поемаме гаранция за съдържащите се данни.