# HK SPZ

електрически щекер за пропорционални клапани

## Свойства

| | |
|---|---|
| **Конструкция** | прав щекер с резбово съединение |
| **работна температура** | -40 °C до +85 °C |
| **Материал** | корпус: полиамид<br>контакти: CuZn |
| **защитен клас** | IP 67 |



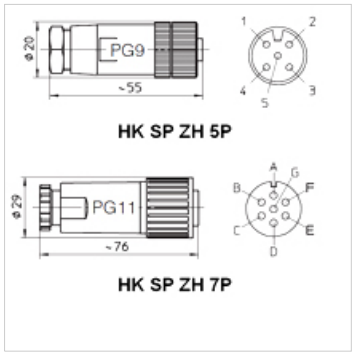


## Артикул

| Обозначение | Цвят | Изпълнение | Тегло (kg) |
|---|---|---|---|
| **HK SPZ H5 P** | черен | M12, IEC60947, 5-полюсен, за пропорционални клапани с усилвател чопър HK EMI AS IR | 0,15 |
| **HK SPZ H7 P** | черен | DIN43563, 7-полюсен, за пропорционални клапани с интегрирана електроника | 0,10 |

## е принадлежност към следните продукти

| | |
|---|---|
| **HK DLHZO TE** | Пропорционален магнитен пътен клапан ном. размер 6 DLHZO |
| **HK DLKZOR TE** | Пропорционален магнитен пътен клапан ном. размер 10 |
| **HK RZMO AE 030** | пропорционален клапан за ограничаване на налягането ном. размер 6 |
| **HK RZGO AE 033** | пропорционален клапан за намаляване на налягането ном. размер 6 |

*Въпреки най-старателната проверка не са изключени грешки и ние не поемаме гаранция за съдържащите се данни.*