HK SZ
Въртяща се шийка SZ

Свойства
Материал ST 52.3 (FE510)



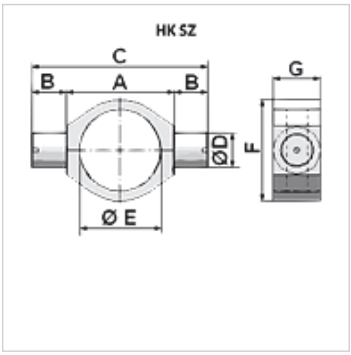

Указание
Допуск ØE <= 100: +0,2; Допуск ØE > 100: +0,4
Основното тяло и шийката се доставят поотделно и трябва да бъдат заварени допълнително

Артикул
Обозначение	A (mm)	B (mm)	C (mm)	F (mm)	G (mm)	Ø D (mm)	Ø E (mm)	Тегло (kg)
HK SZ 80	132	40	212,0	133	50	40	95	3,8
HK SZ 100	160	50	260,0	159	65	50	115	5,1

Въпреки най-старателната проверка не са изключени грешки и ние не поемаме гаранция за съдържащите се данни.