BK 090 F

Плъзгаща втулка, BK090-F

Свойства

Конструкция	допълнително смазващи се плъзгащи лагери от разкатен бронз
Допълнение към конструкцията	буксите са подходящи за движения на ротация и осцилация
pv	при смазване с грес: 2,8 N/мм2 x м/сек при смазване с масло: 10 N/мм2 x м/сек
допустимо натоварване	статично: 140 N/мм2 ротация, осцилация: 70 N/мм2
Скорост при плъзгане max.	1,0 m/s
коефициент на триене	смазано: 0,05 до 0,15
коефициент на топлинно разширение	11 x 10-6 K-1
коефициент на топлопроводимост	> 60 W (m x K)-1
Температура min.	-50 °C
Температура max.	150 °C
Притискане на повърхностите	140 (≤ N/мм2)
Материал	бронз CuSn8
Приложение	хидравлика
Стандарт	ISO 3547 DIN 1494

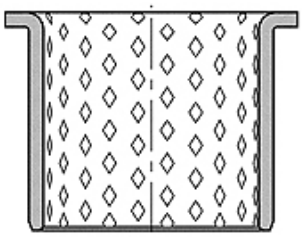

Toleranz / Tolerance

d	D	L	e	F
f7	H7	±0,25	0 -0,20	±0,50

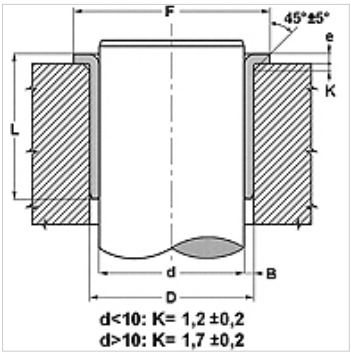

Указание

Препоръчва се първоначално смазване с грес, а постоянното прибавяне на смазочно вещество удължава значително срока на годност на плъзгащия лагер.
дълбочина на микро неравности на вала, която трябва да се вземе под внимание Ra < 0,8 µm.
твърдост на вала, която трябва да се вземе под внимание 150 < HB < 600.

Описание

работа без поддръжка.
може да се смазва допълнително.
подходящ за замърсена околност.
устойчив на удари и вибрации.
високо допустимо натоварване.
добри качества на триене.
без приемане на вода.
ниска хлабина при работа.
пести много място

Артикул

Обозначение	d (mm)	D (mm)	L (mm)	e (mm)	F (mm)
BK 090-25 25 F	25	28	25	1,5	35
BK 090-30 30 F	30	34	30	2,0	45
BK 090-35 35 F	35	39	35	2,0	50
BK 090-40 40 F	40	44	40	2,0	55
BK 090-45 30 F	45	50	30	2,5	60
BK 090-50 50 F	50	55	50	2,5	65
BK 090-60 30 F	60	65	30	2,5	75
BK 090-60 60 F	60	65	60	2,5	75
BK 090-60 65 F	60	65	65	2,5	75
BK 090-65 30 F	65	70	30	2,5	80
BK 090-70 40 F	70	75	40	2,5	85
BK 090-70 70 F	70	75	70	2,5	85
BK 090-80 40 F	80	85	40	2,5	100
BK 090-80 80 F	80	85	80	2,5	100
BK 090-90 90 F	90	95	90	2,5	110
BK 090-120 90 F	120	125	90	2,5	140

Въпреки най-старателната проверка не са изключени грешки и ние не поемаме гаранция за съдържащите се данни.