DS
Уплътнение за бутала, DS

HANSA-FLEX

Свойства

Конструкция	уплътнителен комплект с пръстен с жлеб
Работно налягане	до 250 bar
Скорост при плъзгане max.	0,5 m/s
Температура min.	-40 °C
Температура max.	110 °C
Течности	минерални масла водни емулсии
Монтаж	върху бутала от няколко части
Материал	(1) опорен пръстен: NBR (2) уплътнение: NBR с подсилване с тъкан
Приложение	хидравлика

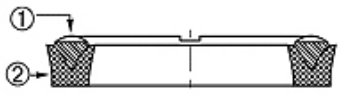

Toleranz / Tolerance			
D	d	M	L
H9 / e8	± 0,06	± 0,10	± 0,12

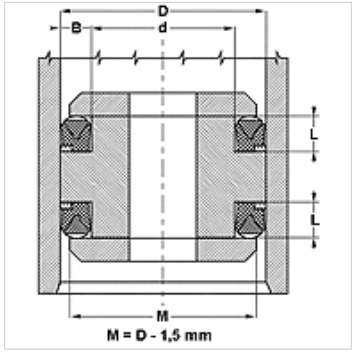

Описание

малко необходимо място
високо съпротивление при екструзия.

Указания за поръчка

При специални работни условия (течност, температура, налягане ...) моля да се обръщате към нас.
Възможен е друг материал: FPM

Артикул

Обозначение	D (mm)	d (mm)	L (mm)
DS 940 47	24	12	7,5
DS 980 51	25	13	8,0
DS 157 098	40	25	10,0
DS 196 137	50	35	10,0
DS 216 1571	55	40	9,5
DS 216 157	55	40	12,0
DS 255 177	65	45	13,5
DS 275 196	70	50	13,5
DS 314 236	80	60	13,5
DS 354 275	90	70	13,5
DS 374 295	95	75	13,5
DS 590 492	150	125	14,0
DS 787 669	200	170	19,8
DS 886 767	225	195	19,8
DS 984 866	250	220	19,8
DS 118 11062	300	270	19,8

Въпреки най-старателната проверка не са изключени грешки и ние не поемаме гаранция за съдържащите се данни.