GPS LP

комплект за уплътняване на бутала, GPS-LP

Свойства

Работно налягане	до 400 bar
Скорост при плъзгане max.	0,5 m/s
Температура min.	-30 °C
Температура max.	80 °C
Течности	минерални масла
Монтаж	върху бутала от една част A върху бутала от една част B
Материал	(1) динамично уплътнение: PUR (2) статично уплътнение: NBR



Toleranz / Tolerance		
D	d	L
H9	+0,1 0	+0,2 0

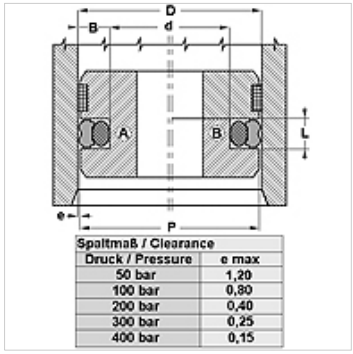

Spaltmaß / Clearance	
Druck / Pressure	e max
50 bar	1,20
100 bar	0,80
200 bar	0,40
300 bar	0,25
400 bar	0,15

Описание

лесен монтаж
малко необходимо място
висока устойчивост на износване
много добър ефект на уплътняване

Указания за поръчка

За кратко време можем да изготвим уплътнения с диаметър 20 до 510 мм.

Артикул

Обозначение	D (mm)	d (mm)	L (mm)
GPS 35-1-LP	35,00	24,00	4,2
GPS 38-LP	38,00	30,50	3,2
GPS 130-1-LP	130,00	109,00	8,1

Въпреки най-старателната проверка не са изключени грешки и ние не поемаме гаранция за съдържащите се данни.