# TDOP
## Комплект бутало TDOP

HANSA-FLEX

### Свойства

| | |
|---|---|
| **Конструкция** | бутало комплект |
| **Работно налягане** | до 10 bar |
| **Скорост при плъзгане max.** | 1,0 m/s |
| **Температура min.** | -30 °C |
| **Температура max.** | 110 °C |
| **Течности** | минерални масла<br>въздух с вода |
| **Монтаж** | плъзнете с гумената страна към края на буталния прът и закрепете с шайба и гайка. |
| **Материал** | 85° твърдост по Шор A NBR, със стоманено ядро |
| **Приложение** | пневматика |

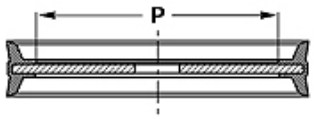


| Toleranz / Tolerance | | |
|---|---|---|
| D | d | E |
| H11 | f8 | ± 0,50 |

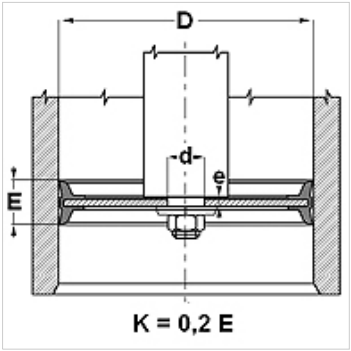


### Указание

допуск: D= H11; d= f8; E= +/-0,5

### Описание

бутало комплект.

### Указания за поръчка

При специални работни условия (течност, температура, налягане ...) моля да се обръщате към нас.
Възможен е друг материал: FPM, EPDM.

### Артикул

| Обозначение | D (mm) | d (mm) | P (mm) | E (mm) | e (mm) |
|---|---|---|---|---|---|
| **TDOP 25** | 25 | 8 | 15,6 | 12 | 3,8 |
| **TDOP 32** | 32 | 8 | 20,0 | 15 | 3,8 |
| **TDOP 40** | 40 | 10 | 27,0 | 18 | 4,8 |
| **TDOP 50** | 50 | 10 | 37,0 | 18 | 4,8 |
| **TDOP 60** | 60 | 12 | 43,0 | 22 | 6,0 |
| **TDOP 63** | 63 | 12 | 43,0 | 22 | 6,0 |
| **TDOP 063-1** | 63 | 16 | 43,0 | 22 | 6,0 |
| **TDOP 65** | 65 | 12 | 43,0 | 25 | 6,0 |
| **TDOP 70** | 70 | 12 | 50,0 | 25 | 6,0 |
| **TDOP 80** | 80 | 16 | 55,0 | 24 | 6,0 |
| **TDOP 100** | 100 | 20 | 75,0 | 26 | 7,0 |
| **TDOP 125** | 125 | 20 | 95,0 | 26 | 9,6 |
| **TDOP 160** | 160 | 27 | 129,0 | 30 | 10,8 |
| **TDOP 200** | 200 | 27 | 169,0 | 35 | 11,4 |

*Въпреки най-старателната проверка не са изключени грешки и ние не поемаме гаранция за съдържащите се данни.*