# HK LR BAK RA

направляваща ролка за алуминиев резервоар тип BAK RA

## Свойства

| | |
|---|---|
| **Материал** | пластмаса / стомана |



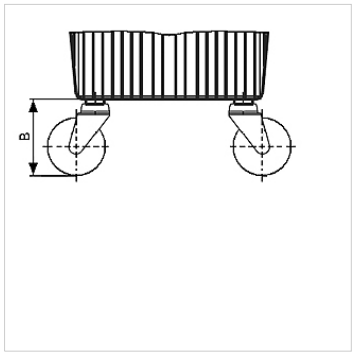


## Указание

Поради малките размери при резервоар HKBAKRA30 трябва да се използват само 2 направляващи ролки.

## Артикул

| Обозначение | за размер на резервоара | B (mm) | Закрепване | Тегло (kg) |
|---|---|---|---|---|
| **HK LENKROLLE 150** | HK BAK RA 30 - 70 | 160 | M10 | 1,1 |

## е принадлежност към следните продукти

| | |
|---|---|
| **HK BAK RA** | Хидравличен резервоар BAKRA |

*Въпреки най-старателната проверка не са изключени грешки и ние не поемаме гаранция за съдържащите се данни.*