HK EPMM F

фланец за мотор геротор

Свойства

използване	For gerotor motor type EPMM



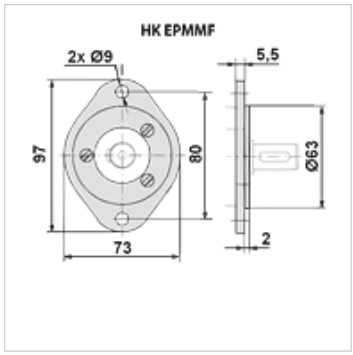

Указание

Закрепване към двигателя с 3 болта M6x14
Въртящ момент на затягане 5 - 6 Nm

Артикул

Обозначение	Тегло (kg)
HK EPMM F	0,5

е принадлежност към следните продукти

HK EPMM C	мотор геротор EPMM

Въпреки най-старателната проверка не са изключени грешки и ние не поемаме гаранция за съдържащите се данни.