HK SMP

плосък цилиндър 700 bar с единично действие с обратен ход с пружина

HANSA FLEX

Свойства

Изпълнение	глава на цилиндър закалена твърдо хромирано бутало макс. такт 150 мм обратен ход на пружината
Работно налягане	макс. 700 bar
Материал	стомана
Обем на доставката	с бърз съединител муфа 3/8"-18 NPT

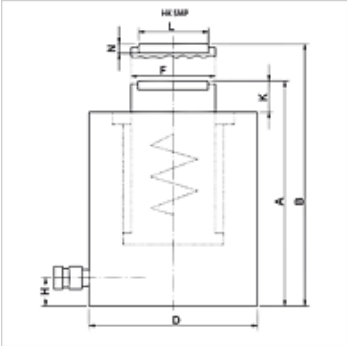

Указание

Attention: Please observe separate safety precautions for working with 700 bar equipment (see technical information)!

Описание

Плоските цилиндри обединяват компактната конструкция във връзка с максималния такт. идеални за някои места.
Обърнете внимание на това, на водещите пръстени да не се предават странични сили.
плоско, компактно изпълнение
отвори за закрепване за стационарно приложение

Указания за поръчка

За модели HK SMP от 30 до 100 т t при запитване могат да бъдат поръчани подвижни притискащи елементи.

Артикул

Обозначение	(kN)	(t)	Такт (mm)	Повърхност (cm2)	A (mm)	B (mm)	D (mm)	F (mm)	H (mm)	K (mm)	L (mm)	N (mm)	Обем (cc)	Тегло (kg)
HK SMP 01004	109,0	10	40	15,9	89	129	66	36	14	2	-	-	64	2,3
HK SMP 02004	214,0	20	40	31,2	101	141	90	56	14	2	-	-	125	4,7
HK SMP 03006	303,0	30	40	44,2	121	161	102	60	14	2	45,5	9,0	177	8,0
HK SMP 05006	486,0	50	60	70,8	125	185	127	80	16	2	61,5	11,5	425	11,0
HK SMP 10006	911,0	100	60	132,7	141	201	175	110	26	2	88,0	12,0	796	23,9
HK SMP 10015	911,0	100	150	132,7	254	404	175	110	26	5	88,0	11,0	1990	40,2

Принадлежности

NY 2100	маркуч високо налягане от термопласт
GKS	гумена защита от пречупване
PNY 2100 HN	притискащ нипел, AGN
PHY 2100	притискащ пръстен, NY 2100
SKL HN SP	подвижна половина на завинтващ се куплунг
SKL ZUBS SP	защита от прах за SKL..SP
SKF IN SP	неподвижна половина на завинтващ се куплунг
SKF ZUBS SP	защита от прах за SKF..E

Въпреки най-старателната проверка не са изключени грешки и ние не поемаме гаранция за съдържащите се данни.