WA AFL-VR

съединение ... AFL-VR, стомана

Свойства

Диапазон на използване	свързваща арматура за гъвкави връзки
Съединение 1	външна резба BSP цилиндрична
Форма на уплътнение 1	конично уплътняващ
Стандарт	ISO 228-1
Модификация	права
Изпълнение	резбово съединение от 3 части
Материал	стомана



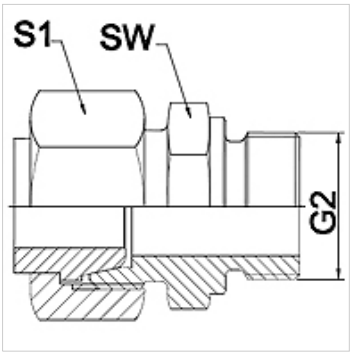

Указание

Посочените ширини на ключа са ориентировъчно стойности!

Указания за поръчка

други размери при запитване

Артикул

Обозначение	DN	PN (bar)	G2	SW (mm)	S1 (mm)
WA 006 AFL-VR	6	250	G 1/4" -19	19	17,0
WA 008 AFL-VR	8	250	G 1/4" -19	19	19,0
WA 010 AFL-VR	10	250	G 3/8" -19	22	22,0
WA 013 AFL-VR	13	250	G 1/2" -14	27	27,0
WA 016 AFL-VR	16	160	G 1/2" -14	27	32,0
WA 020 AFL-VR	20	160	G 3/4" -14	32	36,0
WA 025 AFL-VR	25	100	G 1" -11	41	41,0
WA 032 AFL-VR	32	100	G 1,1/4" -11	50	50,0
WA 040 AFL-VR	40	100	G 1,1/2" -11	55	60,0

Варианти на продукта

WA AFL-VR VA	съединение ... AFL-VR, VA, благородна стомана

Въпреки най-старателната проверка не са изключени грешки и ние не поемаме гаранция за съдържащите се данни.