WA AFL-SA

съединение ... AFL-SA, стомана

Свойства

Диапазон на използване	свързваща арматура за гъвкави връзки
Съединение 1	приварен накрайник за метрична тръба
Форма на уплътнение 1	конично уплътняващ
Модификация	права
Изпълнение	резбово съединение от 3 части
Материал	стомана (с възможност за заваряване)



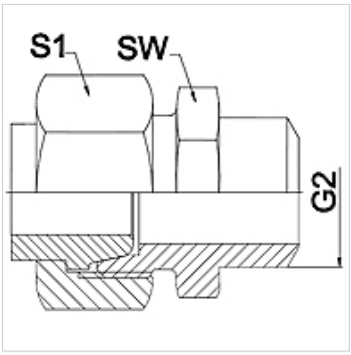

Указание

Посочените ширини на ключа са ориентировъчно стойности!

Указания за поръчка

други размери при запитване

Артикул

Обозначение	DN	PN (bar)	G2 (mm)	SW (mm)	S1 (mm)
WA 006 AFL-SA	6	250	12	14	17,0
WA 008 AFL-SA	8	250	14	17	19,0
WA 010 AFL-SA	10	250	16	19	22,0
WA 013 AFL-SA	13	250	19	22	27,0
WA 016 AFL-SA	16	160	22	27	32,0
WA 020 AFL-SA	20	160	27	32	36,0
WA 025 AFL-SA	25	100	32	41	41,0
WA 032 AFL-SA	32	100	40	46	50,0
WA 040 AFL-SA	40	100	46	55	60,0

Варианти на продукта

WA AFL-SA VA	съединение ... AFL-SA, VA, благородна стомана

Въпреки най-старателната проверка не са изключени грешки и ние не поемаме гаранция за съдържащите се данни.