# TDO FPM

Комплект бутало TDOP FPM

## Свойства

| | |
|---|---|
| **Конструкция** | бутало комплект |
| **Приложение** | хидравлика |

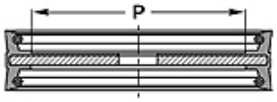


| Toleranz / Tolerance | | |
|---|---|---|
| D | d | E |
| H11 | f8 | ± 0,50 |

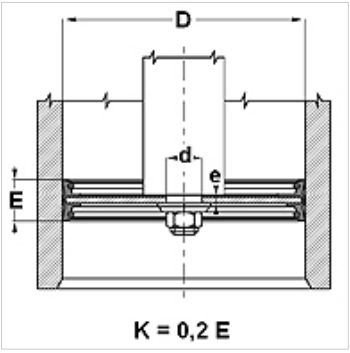


## Артикул

| Обозначение | D (mm) | d (mm) | P (mm) | E (mm) | e (mm) |
|---|---|---|---|---|---|
| **TDO 080 FPM** | 80 | 12,2 | 54 | 30 | 5,0 |
| **TDO 100 FPM** | 100 | 12,2 | 72 | 35 | 6,0 |

*Въпреки най-старателната проверка не са изключени грешки и ние не поемаме гаранция за съдържащите се данни.*