DAMPF AR VA

Арматури за пара AR, със затягащи пръстени, благородна стомана

Свойства

Диапазон на използване	приложения с гореща вода или наситена пара
Съединение 1	гаечна резба BSP
Форма на уплътнение 1	плоско уплътняващи
Работно налягане	до 18 bar
съкращение	DKR-плосък
Стандарт	DIN EN 14423 стандарт за резби ISO 228/DIN 2999
Обем на доставката	със затягащи пръстени и уплътнение
Температурен диапазон	наситена пара до +210 °C горща вода до +120 °C
Материал	благородна стомана затягащи пръстени от благородна стомана

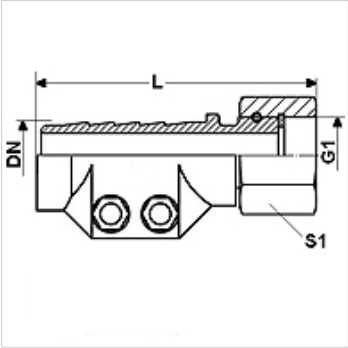

Артикул

Обозначение	DN	Мярка	Цол	G1	L (mm)	Диапазон на закрепване (мм)	S1 (mm)
DAMPF 13 AR VA	12	8	1/2"	G 1/2" -14	88,0	24 - 26	27
DAMPF 19 AR VA	19	12	3/4"	G 3/4" -14	92,0	32 - 34	32
DAMPF 25 AR VA	25	16	1"	G 1" -11	93,0	39 - 41	41
DAMPF 32 AR VA	31	20	1.1/4"	G 1,1/4" -11	97,5	47 - 50	-
DAMPF 38 AR VA	38	24	1.1/2"	G 1,1/2" -11	120,0	53 - 56	55
DAMPF 50 AR VA	51	32	2"	G 2" -11	131,0	67 - 69	70

DN = номинален диаметър, номинална ширина

Варианти на продукта

DAMPF AR	Арматури за пара AR, със затягащи пръстени, стомана, стомана
DAMPF AR MG	Арматури за пара AR, със затягащи пръстени, месинг, месинг

Въпреки най-старателната проверка не са изключени грешки и ние не поемаме гаранция за съдържащите се данни.