# TW-T MG

Арматура за автомобилни цистерни, месинг

## Свойства

| | |
|---|---|
| **Диапазон на използване** | автомобилни цистерни |
| **Съединение 1** | съединение за маркучи |
| **Съединение 2** | външна резба BSP цилиндрична |
| **Конструкция** | с осигурителен борт |
| **Стандарт** | DIN EN 14 420-5 |
| **Материал** | месинг |



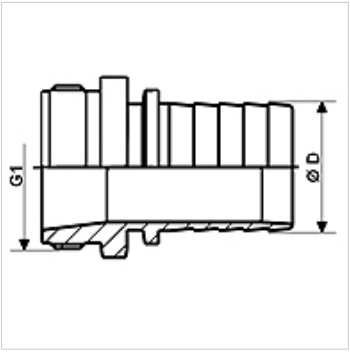


## Артикул

| Обозначение | DN* | Ø D (mm) | G1 | макс. работно налягане (bar) |
|---|---|---|---|---|
| **TW-T 12 13 MG** | 13 | 13,4 | G 1/2" -14 | 16 |
| **TW-T 34 19 MG** | 19 | 19,4 | G 3/4" -14 | 16 |
| **TW-T 10 25 MG** | 25 | 25,4 | G 1" -11 | 16 |
| **TW-T 114 32 MG** | 31 | 32,4 | G 1,1/4" -11 | 16 |
| **TW-T 112 38 MG** | 38 | 38,4 | G 1,1/2" -11 | 16 |
| **TW-T 20 50 MG** | 50 | 50,4 | G 2" -11 | 16 |
| **TW-T 212 63 MG** | 63 | 63,4 | G 2,1/2" -11 | 16 |
| **TW-T 30 75 MG** | 75 | 75,4 | G 3" -11 | 16 |
| **TW-T 40 100 MG** | 100 | 100,4 | G 4" -11 | 16 |

DN = номинален диаметър, номинална ширина

## Принадлежности

| | |
|---|---|
| **KS AL** | Затягащ пръстен, алуминий |
| **KS FIX AL** | Затягащ пръстен за фиксиране с щифт, алуминий |

## е принадлежност към следните продукти

| | |
|---|---|
| **TW** | Маркуч за автомобилни цистерни |
| **TW OW** | Маркуч за автомобилни цистерни без навивка |

*Въпреки най-старателната проверка не са изключени грешки и ние не поемаме гаранция за съдържащите се данни.*