HK FI AD MV

многократен адсорбиращ филтър с клапан

HANSA FLEX

Свойства

Изпълнение	многократен с филтър с активен въглен, с клапани интегриран филтриращ елемент 3 µm
Съединение	долу
Монтажно положение	отвесен
Температурен диапазон	-40 °C до +70 °C
Материал	корпус: алуминий и акрилно стъкло уплътнение: NBR

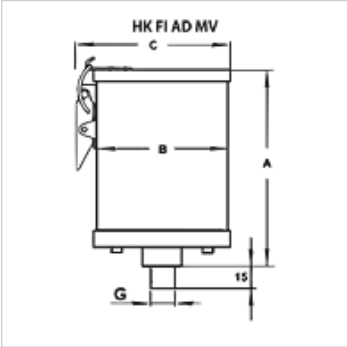

Указание

Design bases are medium, air flow rate or clunk pick-up volume.
Други варианти с корпус от алуминий или благородна стомана както и агресивни среди могат да бъдат доставени при запитване.

Указания за поръчка

За монтаж върху резервоара при нужда трябва да бъде поръчан монтажен фланец HK FI AD FS.

Допълнителна информация

В адсорбера съдържащите се във въздуха водни молекули се свързват в порите на адсорбента (силикагел). Насищането (натоварване) и необходимата след това смяна на филтриращия патрон се показват с промяна на цвета от оранжево в зелено.
Конструкцията на многократните адсорбери в комбинация с активен въглен позволява неограничен брой регенерации на използваните адсорбенти. Системата от клапани защитава допълнително от ненужно поемане на вода от околния въздух по време на престой. Това позволява по-продължителен престой на пълнежа от адсорбент.
Силикагелът се състои до ок. 99 % от силициев диоксид (SiO_2) и се класифицира като синтетичен, полярен и хидрофилен изсушител. Поради високата си пористост той притежава голяма вътрешна повърхност от до 800 м2/г. Това позволява много висок капацитет на поемане на вода.
Във вентилационните изсушители силикагелът често се смесва с цветен индикатор. Промените на цвета показват водното съдържание и по този начин напредъка на зареждането на изсушителя.
Съгласно законодателството на Европейския съюз (Директива ЕС No 1272/2008) силикагелът се определя като не опасно вещество. Съгласно директивите на ЕО (67/548/ЕИО и 1999/45/ЕО) той не подлежи на обозначаване. Силикагелът не подлежи към опасните за здравето и за околната среда вещества.

Артикул

Обозначение	Количество въздух (L/min)	(L)	за размер на резервоара	(kg)	A (mm)	B (mm)	C (mm)	G	Тегло (kg)
HK FI AD 005 MV N AF	5	0,12	≤ 100 литра	0,3	173,0	90,0	128,0	G 3/4"	1,0
HK FI AD 010 MV N AF	10	0,20	≤ 100 литра	0,5	231,0	90,0	128,0	G 3/4"	1,3
HK FI AD 020 MV N AF	20	0,36	100 - 600 литра	0,9	245,0	110,0	149,0	G 3/4"	1,8
HK FI AD 040 MV N AF	40	0,56	100 - 600 литра	1,4	345,0	110,0	149,0	G 3/4"	2,5
HK FI AD 100 MV N AF	100	0,76	600 - 1800 литра	1,9	260,0	150,0	187,0	G 1"	3,5
HK FI AD 180 MV N AF	180	1,24	600 - 1800 литра	3,1	360,0	150,0	187,0	G 1"	5,1

количество въздух: препоръчителен въздухообмен за оптимална ефективност при изсъхване

Принадлежности

HK FI AD FS	монтажен фланец за адсорбер
HK FI AD FS BY	байпас фланец за адсорбер
HK FI AD FS FILL	пълнещ фланец за адсорбер

Резервни части

HK FI AD ETS	комплект резервни части за многократен адсорбер

Въпреки най-старателната проверка не са изключени грешки и ние не поемаме гаранция за съдържащите се данни.