SAE O-RING V

кръгло уплътнение SAE FKM

Свойства

Температура min.	-15 °C
Температура max.	200 °C
Материал	FKM SH 90 (Viton)



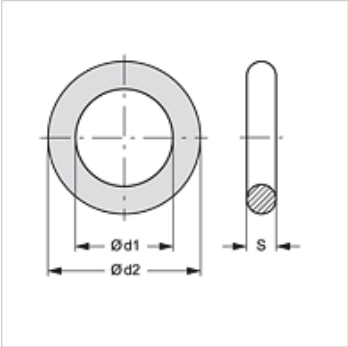

Артикул

Обозначение	Размер на фланеца	Ø d1 (mm)	S (mm)
SAE O-RING 1/2 V	1/2"	18,64	3,53
SAE O-RING 3/4 V	3/4"	24,99	3,53
SAE O-RING 1 V	1"	32,92	3,53
SAE O-RING 11/4 V	1.1/4"	37,69	3,53
SAE O-RING 11/2 V	1.1/2"	47,22	3,53
SAE O-RING 2 V	2"	56,74	3,53
SAE O-RING 21/2 V	2.1/2"	69,44	3,53
SAE O-RING 3 V	3"	85,32	3,53
SAE O-RING 31/2 V	3.1/2"	98,02	3,53
SAE O-RING 4 V	4"	110,72	3,53

Варианти на продукта

SAE O-RING	Кръгло уплътнение SAE, NBR SH 90

Въпреки най-старателната проверка не са изключени грешки и ние не поемаме гаранция за съдържащите се данни.