FI BL FP

вентилационен филтър за резервоари

HANSA FLEX

Свойства

Изпълнение	закрепване на фланеца към резервоара, с цедка за пълнене тип FI BL 080 F P10 003 затварящ се
Температура min.	-25 °C
Температура max.	100 °C
Материал	хромирана стомана, уплътнение корк
Filter material	не органичен



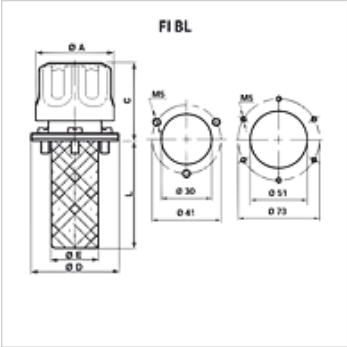

Артикул

Обозначение	Тънкост на филтрация (µm)	Количество въздух (L/min)	B (mm)	Закреп-ване	C (mm)	L (mm)	Центрова окръжност (mm)	Ø A (mm)	Ø D (mm)	Ø E (mm)	Свредлован отвор на резервоара	Тегло (kg)
FI BL 046 F P03 002	3	150	110	3 x M5	46	64,0	41	46,00	52	28	30 мм	0,10
FI BL 046 F P10 002	10	200	110	3 x M5	46	64,0	41	46,00	52	28	30 мм	0,10
FI BL 080 F P03 080	3	450	141	6 x M5	61	80,0	73	80,00	83	50	51 мм	0,33
FI BL 080 F P03 150	3	450	211	6 x M5	61	150,0	73	80,00	83	50	51 мм	0,33
FI BL 080 F P10 003	10	550	141	6 x M5	61	80,0	73	80,00	83	50	51 мм	0,33
FI BL 080 F P10 080	10	550	141	6 x M5	61	80,0	73	80,00	83	50	51 мм	0,33
FI BL 080 F P10 150	10	550	211	6 x M5	61	150,0	73	80,00	83	50	51 мм	0,33

Принадлежности

FI BL SS	комплект защита от силна струя за вентилационен филтър за резервоари

Въпреки най-старателната проверка не са изключени грешки и ние не поемаме гаранция за съдържащите се данни.